AKUMULAČNÍ NÁDRŽ SE ŠACHTOU S REGULOVANÝM ODTOKEM

ŘEZ A-A´ :

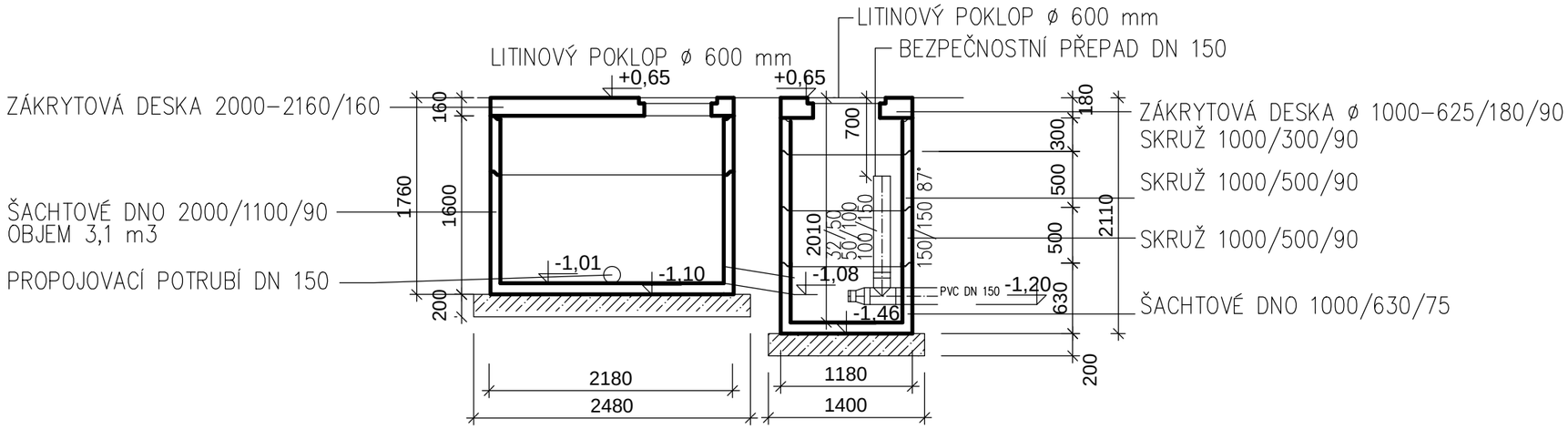

PŮDORYS :

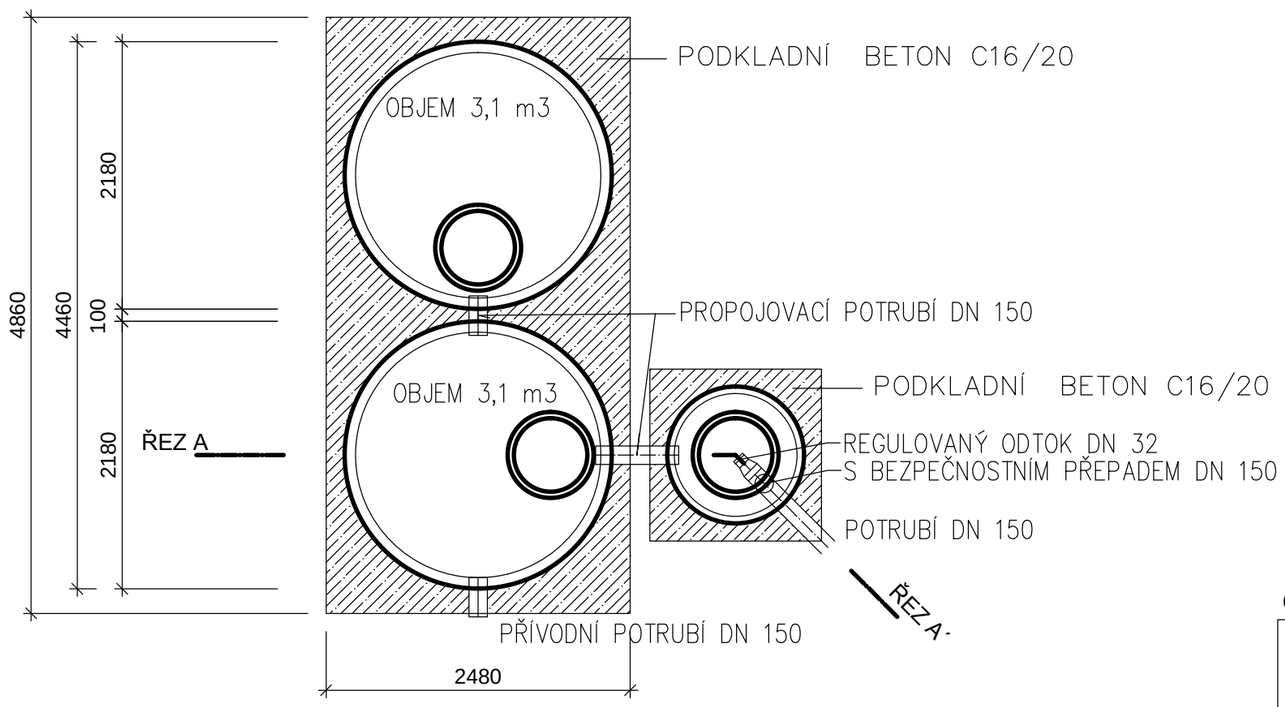

0,000 = 331,20 m n. m. Bpv

KIP spol. s r.o. LITOMYŠL INŽENÝRSKÁ A PROJEKTOVÁ ČINNOST TOULOVCOVO NÁM.156, 570 01 LITOMYŠL	VEDOUCÍ ZAKÁZKY ING. JIŘÍ TMEJ	
	ZODP. PROJEKTANT ING. JIŘÍ TMEJ	
STUPEŇ DOKUMENTACE PRO PROVEDENÍ STAVBY A VÝBĚR ZHOTOVITELE	VYPRACOVAL LUBOŠ BARTOŠ	
INVESTOR MĚSTO LITOMYŠL, BŘÍ ŠŤASTNÝCH 1000, 570 01 LITOMYŠL	MÍSTO STAVBY LITOMYŠL	
STAVBA BYTOVÝ DŮM ZAHÁJSKÁ	PROFESE 1D.1.5 - ZTI	
OBJEKT 1D.1.5 - ZDRAVOTNĚ TECHNICKÉ INSTALACE	ZAK. Č. 2964-64	DATUM 02/2016
VÝKRES AKUMULAČNÍ NÁDRŽ SE ŠACHTOU S REGULOVANÝM ODTOKEM	MEŘÍTKO 1:50	Č. VÝKR. 1D.1.5.7.