PŮDORYS STŘECHY

MĚŘ: 1:100

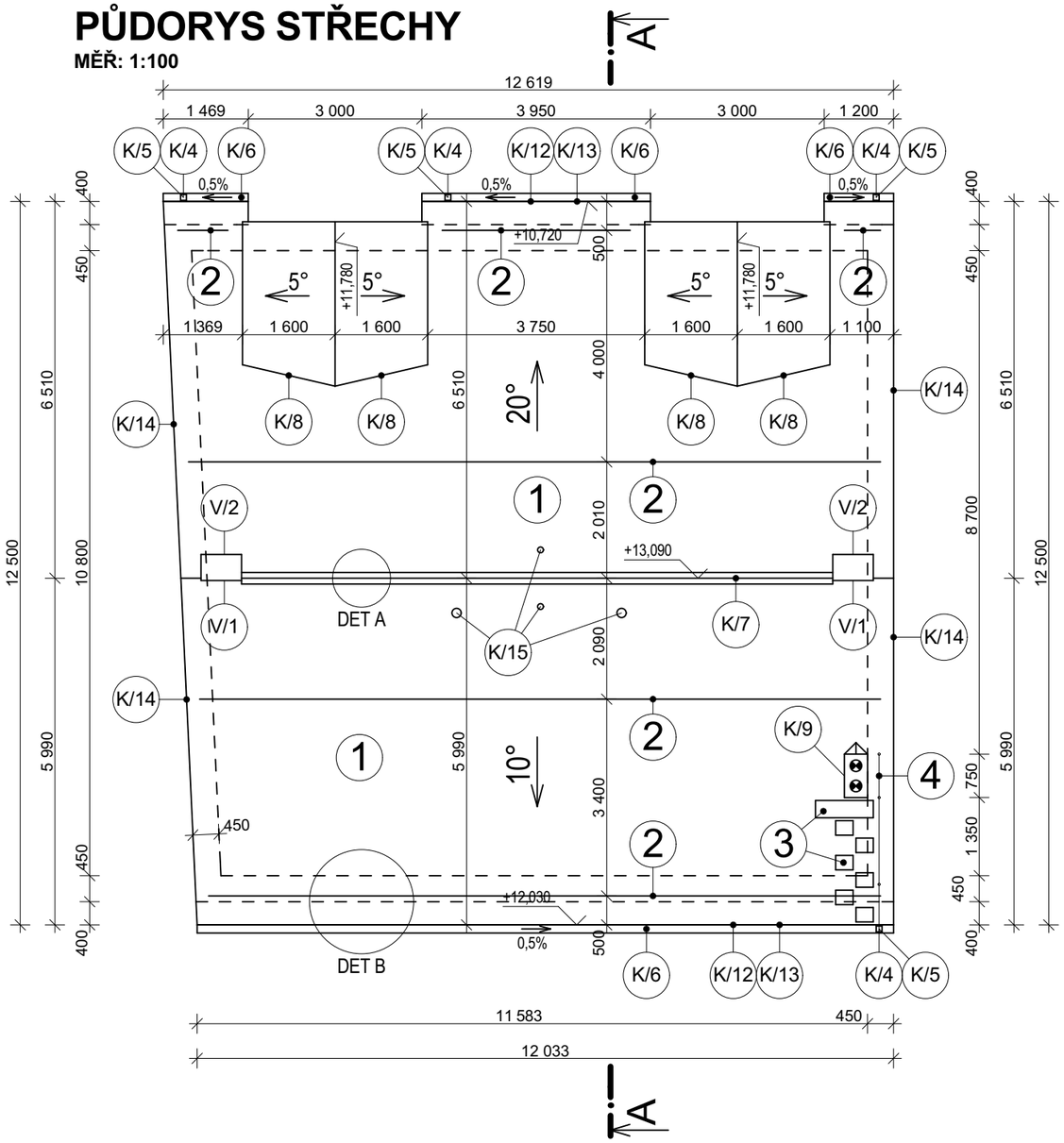

DET. B

MĚŘ: 1:10

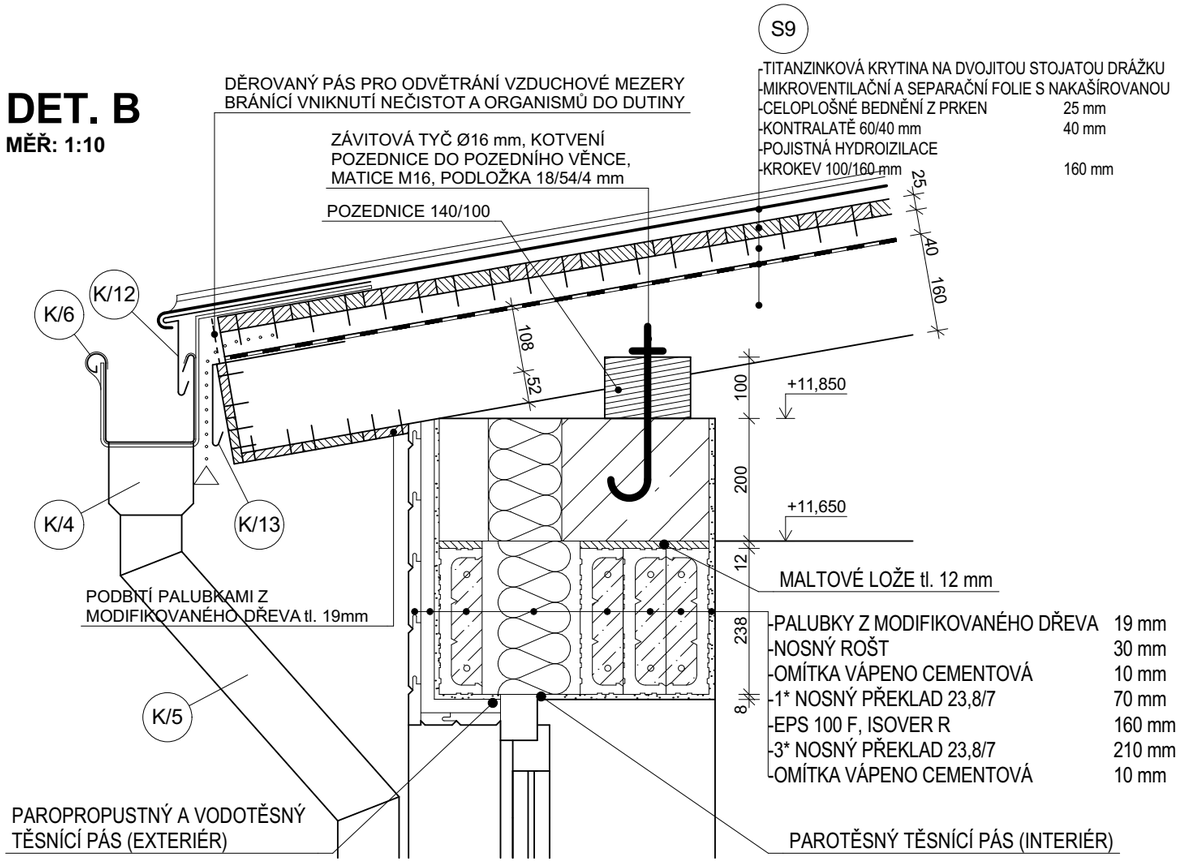

1. TITANZINKOVÁ KRYTINA tl. 1,0mm NA CELOPLOŠNÉ BEDNĚNÍ, S PROVĚTRÁVANOU VZDUCHOVOU MEZEROU (NASÁVÁNÍ U OKAPU A ODVĚTRÁNÍ V HŘEBENU) A POJISTNOU HYDROIZOLACÍ. KRYTINA SPOJOVÁNA NA DVOJITOU STOJATOU DRÁŽKU, KTERÁ BUDE OPATŘENA TĚSNÍCÍM PÁSKEM. VÝŠKA DVOJITÉ STOJATÉ DRÁŽKY BUDE 25 mm. KOTVENÍ BUDE PROVEDENO POMOCÍ POSUVNÝCH A PEVNÝCH PŘÍPONEK, DLE TECHNOLOGICKÉHO PŘEDPISU DODAVATELE.

2. SNĚHOVÉ ZACHYTÁVAČE Z DVOUTRUBKOVÉHO SYSTÉMU. PRVNÍ ŘADA SNĚHOVÝCH ZACHYTÁVAČŮ BUDE UMÍSTNĚNA cca 0,5 m OD OKAPNÍ HRANY. SVORKY PRO UCHYCENÍ SNĚHOVÝCH ZACHYTÁVAČŮ BUDOU UMÍSTĚNY NA KAŽDÉ STOJATÉ DRÁŽCE. VOLNÉ KONCE TRUBEK BUDOU MAXIMÁLNĚ 0,1 m.

3. KOMÍNOVÁ LÁVKA, VČETNĚ STUPŇŮ PRO SNADNÝ PŘÍSTUP. POCHŮZÍ ČÁST KOMÍNOVÉ LÁVKY MUSÍ BÝT MINIMÁLNĚ 100 mm NAD STŘEŠNÍ KRYTINOU.

4. BEZPEČNOSTNÍ PRVEK. KOTVENÉ BEZPEČNOSTNÍ LANO PRO JIŠTĚNÍ PŘI KONTROLE, REVIZI A VYMETÁNÍ KOMÍNOVÉHO TĚLESA. LANO PRO JIŠTĚNÍ BUDE ZAČÍNAT UŽ NA TERASE, KAM JE BEZPEČNÝ PŘÍSTUP.

DET. A

ODVĚTRÁNÍ U HŘEBENU

MĚŘ: 1:10

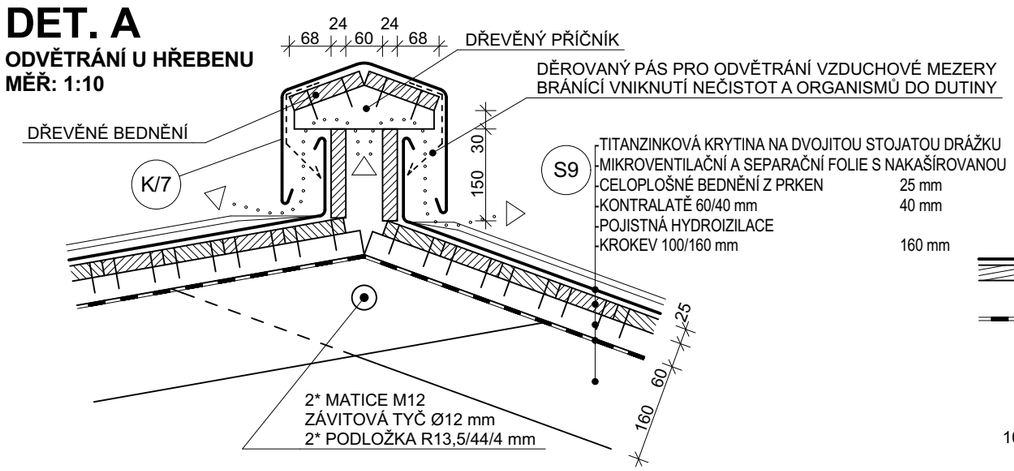

UKONČENÍ U ŠTÍTU

MĚŘ: 1:10

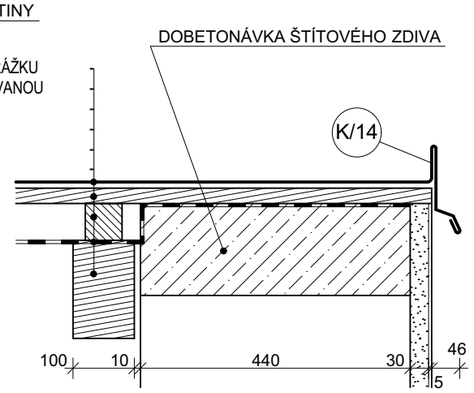

0,000 = 331,20 m n. m. Bpv

KIP spol. s r.o. LITOMYŠL INŽENÝRSKÁ A PROJEKTOVÁ ČINNOST TOULOVCOVO NÁM.156, 570 01 LITOMYŠL		VEDOUCÍ ZAKÁZKY: ING. JIŘÍ TMEJ ZODP. PROJEKTANT: ING. PETR ABSOLON	
VYPRACOVAL: ING. PATRIK TMEJ	MÍSTO STAVBY: LITOMYŠL		DATUM: 02/2016
STUPEŇ: DOKUMENTACE PRO PROVEDENÍ STAVBY A VÝBĚR ZHOTOVITELE			ZAK. Č.: 2964 - 64
INVESTOR: MĚSTO LITOMYŠL, BŘÍ ŠŤASTNÝCH 1000, 570 01 LITOMYŠL			Č. PARÉ
STAVBA: **BYTOVÝ DŮM ZAHÁJSKÁ** OBJEKT: 1D - SO 01 - BUDOVA			
VÝKRES: PŮDORYS STŘECHY	MEŘÍTKO: 1:100	PROFESE: STAVEBNÍ	Č. VÝKR.: 1D.1.1.13