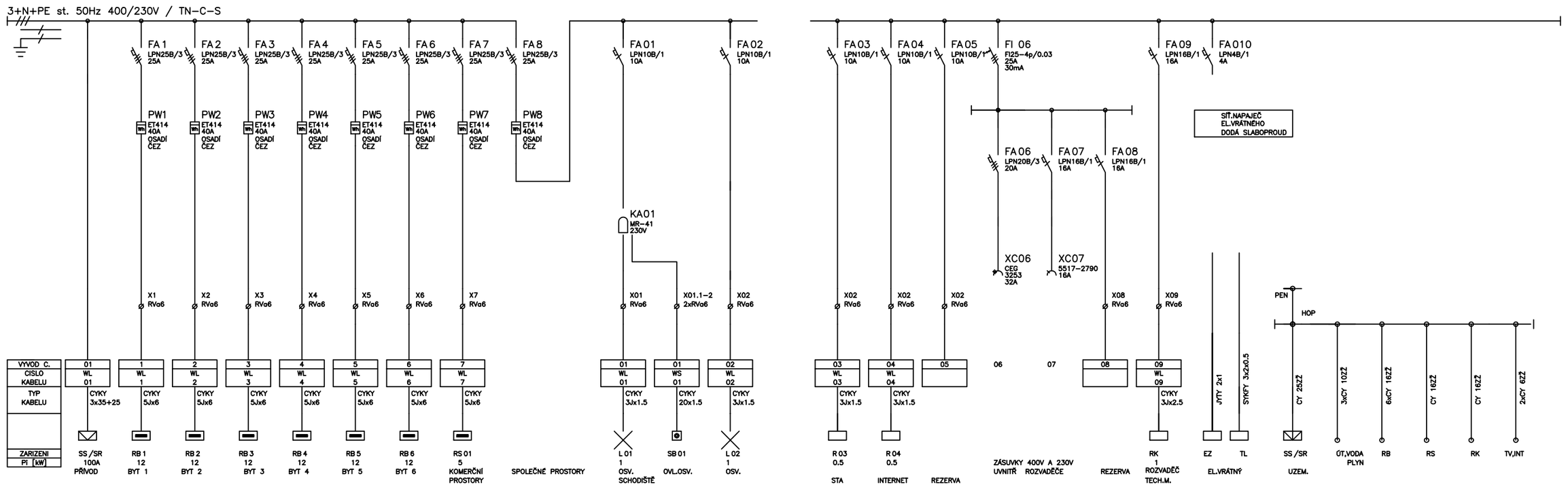

ROZVÁDĚČ RE

TYP PROVEDENÍ:	OCELOPLECHOVÝ ROZVÁDĚČ
KRYTÍ V UZAVŘ. STAVU:	IP40-EI30
KRYTÍ V OTEVŘ. STAVU:	IP20-PLOMBOVATELNÁ ČÁST PRO MĚŘENÍ VČE
ROZMĚRY:	800*1500*200
DĚLENÍ:	–
NÁTĚR:	TYPOVÝ
OBSLUHA:	PRAC. POUČENÝMI
PŘÍVOD(Y):	SPODEM
VÝVODY:	VRCHEM

Pi=85kW VČ.SPOLEČNÉ SPOTŘEBY

Pp=50kW

ELEKTROMĚRY OSADÍ ČEZ!

ROZMĚRY ROZVÁDĚČE BUDOU UPŘESNĚNY VÝROBCEM DLE JEHO ZVYKLOSTI

KRESLENO PROGRAMEM : AutoCAD LT

KIP spol. s r.o. LITOMYŠL INŽENÝRSKÁ A PROJEKTOVÁ ČINNOST TOULOVCOVO NÁM. 156, 570 01 LITOMYŠL		VEDOUCÍ ZAKÁZKY :	ING. JIŘÍ TMEJ
STUPEŇ :	DOKUMENTACE PRO PROVEDENÍ STAVBA A VÝBĚR ZHOTOVITELE	ZODP.PROJEKTANT :	J.LOPOUR
		VYPRACOVAL :	J.LOPOUR
INVESTOR :	MĚSTO LITOMYŠL,JIŘÍ ŠTASTNÝCH 1000,57001 LITOMYŠL	MÍSTO :	LITOMYŠL
STAVBA :	BYTOVÝ DŮM ZAHÁJSKÁ	PROFESE :	1D.1.4 – SILNOPROUDÁ ELEKTROTECHNIKA
OBJEKT :	1D-SO 01 – BUDOVA	ZAK.Č. : 2964-64	DATUM : 02/2016
VÝKRES :	ROZVADĚČ RE	MĚŘÍTKO :	Č.VÝKR. : 1D.1.4-3