SCHEMA PILOT

PŮDORYS

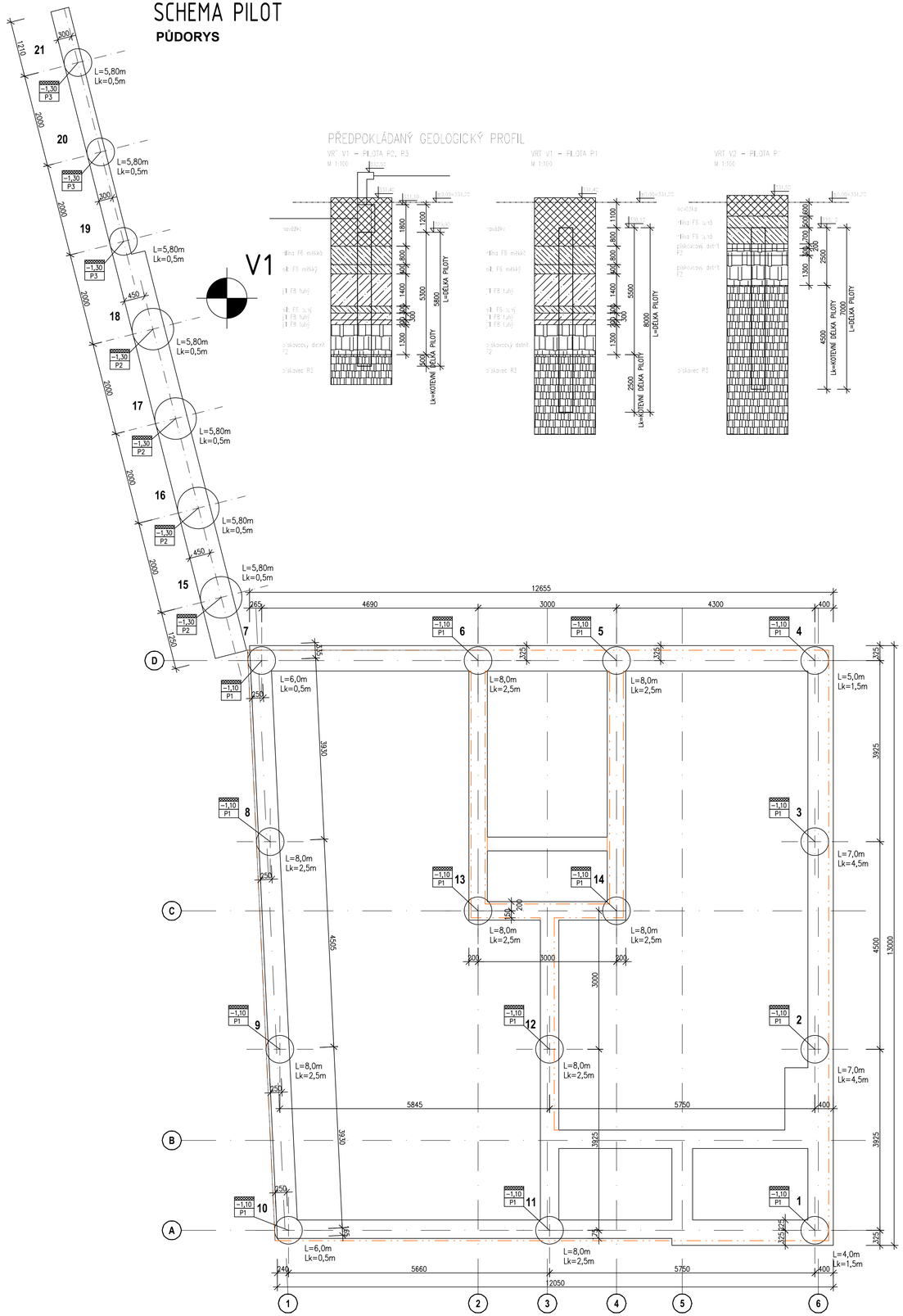

SCHEMA VÝZTUŽE PILOT v 1:50

PILOTA P1 – celkem 14KS

DL.8,0m – 8ks
DL.7,0m – 2ks
DL.6,0m – 2ks
DL.5,0m – 1ks
DL.4,0m – 1ks

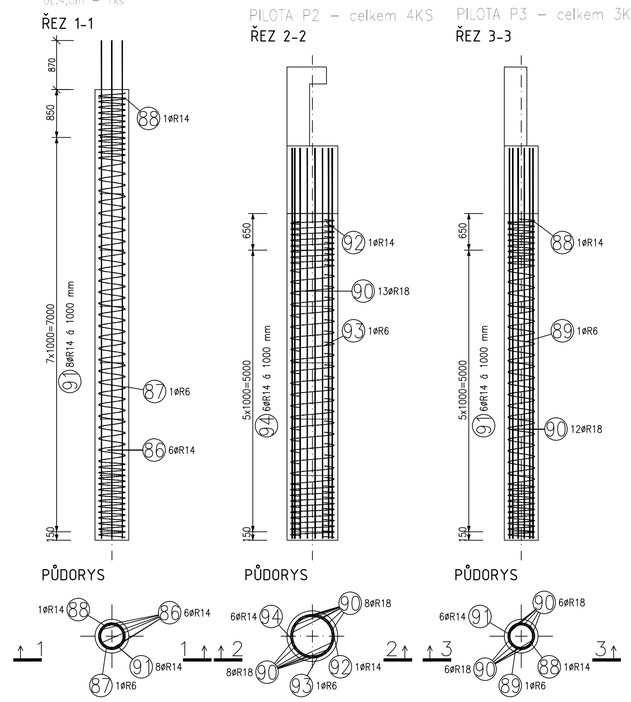

PILOTA P1 – 1KS (DL.8,0m)

TABULKA VÝZTUŽE

Č. pol.	D [mm]	Délka [m]	Počet ks.	Délka 10 505 R6	Délka 10 505 R14
86	R14	8.840	6		53.040
87	R6	75.987	1	75.987	
88	R14	1.855	1		1.855
91	R14	2.125	8		17.000
Celková délka				75.987	71.895
Specifická hmotnost				0.222	1.208
Hmotnost [kg]				16.869	86.849
Hmotnost celkem				103.718	

PILOTA P2 – 1KS

TABULKA VÝZTUŽE

Č. pol.	D [mm]	Délka [m]	Počet ks.	Délka 10 505 R6	Délka 10 505 R14	Délka 10 505 R18
90	R18	6.930	16			110.880
92	R14	2.970	1		2.970	
93	R6	89.413	1	89.413		
94	R14	3.630	6		21.780	
Celková délka				89.413	24.750	110.880
Specifická hmotnost				0.222	1.208	1.998
Hmotnost [kg]				19.850	29.898	221.538
Hmotnost celkem				271.286		

PILOTA P3 – 1KS

TABULKA VÝZTUŽE

Č. pol.	D [mm]	Délka [m]	Počet ks.	Délka 10 505 R6	Délka 10 505 R14	Délka 10 505 R18
88	R14	1.855	1		1.855	
89	R6	54.417	1	54.417		
90	R18	6.930	12			83.160
91	R14	2.125	6		12.750	
Celková délka				54.417	14.605	83.160
Specifická hmotnost				0.222	1.208	1.998
Hmotnost [kg]				12.081	17.643	166.154
Hmotnost celkem				195.877		

VÝPIS PILOT

P1 ... 14ks
P2 ... 4ks
P3 ... 3ks

CELKEM ... 21ks

TVAR PILOT v 1:50

PILOTA P1,P3 — PRO STĚNU — ŘEZ 1

PILOTA P2 — ŘEZ 1

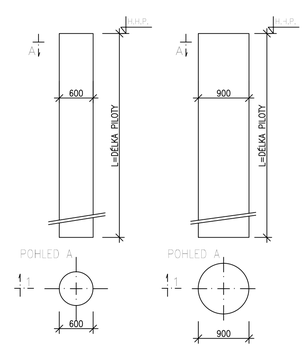

POZNÁMKY:

- DÉLKY PILOT "L" JSOU MINIMÁLNÍ
- ZÁROVEŇ MUSÍ BÝT SPLNĚNA KOTEVNÍ DÉLKA "Lk" DO PÍSKOVCŮ R3
- PRO POTŘEBY VÝROBNÍ DOKUMENTACE PROVÉST KONTROLNÍ VRT NA STAVBĚ

TOLERANCE

MEZNÍ ODCHYLKA OSY VRTU PILOTY (PILOTY S HLAVICEMI)	±100mm
MEZNÍ ODCHYLKA OSY VRTU PILOTY (PILOTY BEZ HLAVIC)	±50mm
MEZNÍ ODCHYLKA OSY KALICHU	±25mm
MEZNÍ ODCHYLKA OSY HLAVICE	±50mm
MEZNÍ ODCHYLKA KÓTY DNA KALICHU	+10mm,-30mm
MEZNÍ ODCHYLKA KÓTY HORNÍ HRANY HLAVICE	+10mm,-30mm

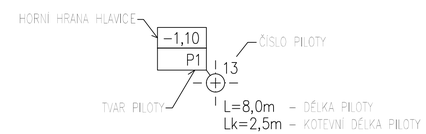

MONOLITICKÉ KONSTRUKCE:

BETON C20/25 - XC2
VÝZTUŽ B 500B, elektroda EB 127
KRYTÍ: - hlavní svislé výztuže piloty 75 mm
(ŽB piloty)

POZNÁMKY

PROJEKTOVÁ DOKUMENTACE ZPRACOVÁNA PRO PROVÁDĚNÍ STAVBY.
NENAHRAZUJE VÝROBNÍ DOKUMENTACI .
VÝROBNÍ DOKUMENTACI ZPRACUJE DODAVATEL STAVBY.

0,000 = 331,20 m n. m. Bpv

KIP spol. s r.o. LITOMYŠL INŽENÝRSKÁ A PROJEKTOVÁ ČINNOST TOULOVCOVO NÁM.156, 570 01 LITOMYŠL		VEDOUCÍ ZAKÁZKY: ING. JIŘÍ TMEJ ZODP. PROJEKTANT: ING. JAN JIŘÍČEK	
VYPRACOVAL: ING.JAN JIŘÍČEK	MÍSTO STAVBY: LITOMYŠL		DATUM: 02/2016
STUPEŇ: DOKUMENTACE PRO PROVEDENÍ STAVBY A VÝBĚR ZHOTOVITELE			ZAK. Č.: 2964-64
INVESTOR: MĚSTO LITOMYŠL, BŘÍ ŠŤASTNÝCH 1000, 570 01 LITOMYŠL			Č. PARÉ
STAVBA: **BYTOVÝ DŮM ZAHÁJSKÁ** OBJEKT: SO 01 - BUDOVA			
VÝKRES: SCHEMA PILOT	MĚŘÍTKO: 1:50,100	PROFESE: STATICKÉ ŘEŠENÍ	Č. VÝKR.: 1D.1.2.2.1.