ULIČNÍ VPUST – systém BETA

ŘEZ A ~A'

UV 1

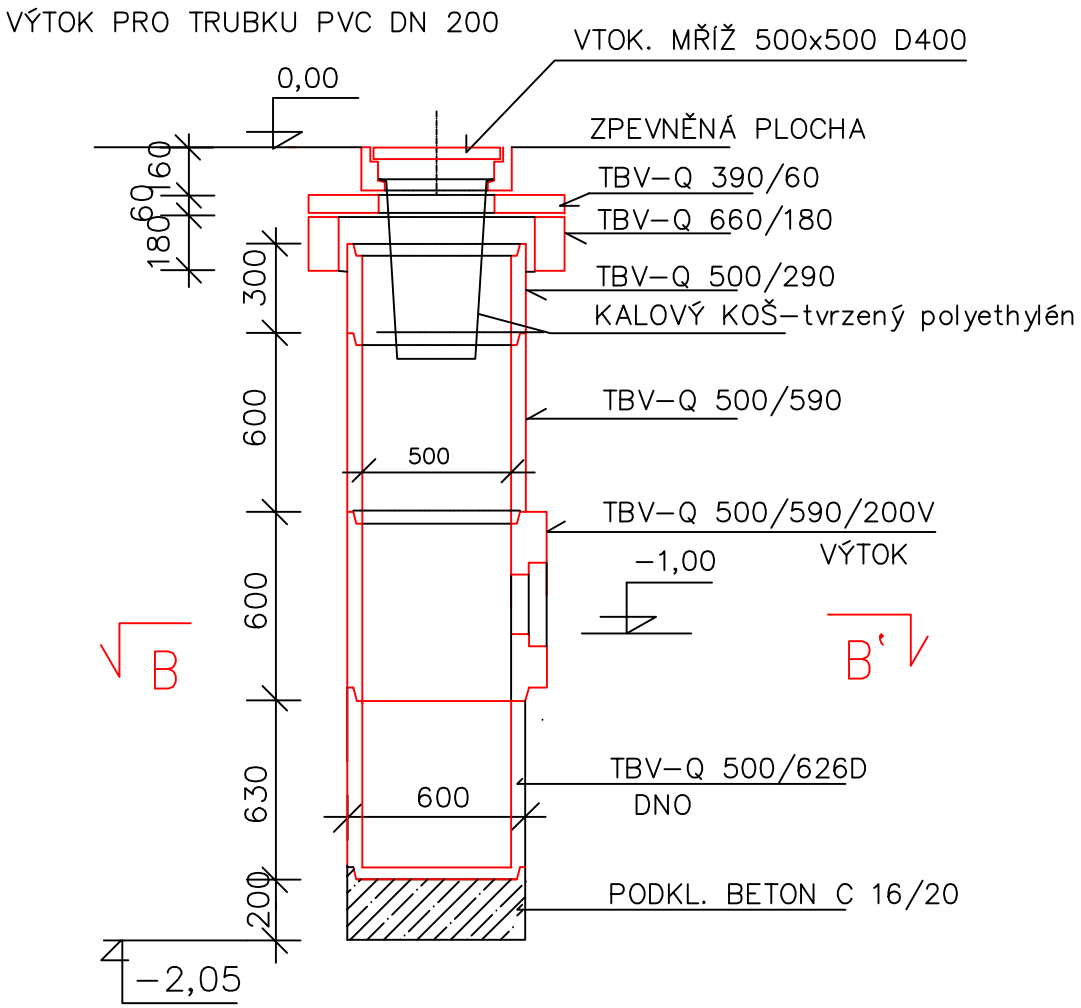

ŘEZ B ~B'

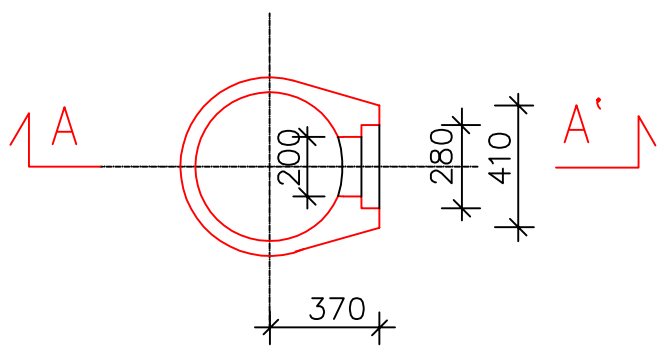

VÝPIS MATERIÁLU:

č.UV	KÓTA VRCH	KÓTA ODTOKU	HLOUB. VPUST	TBV–Q 390/60	TBV–Q 660/180	TBV–Q 500/290	TBV–Q 500/590	TBV–Q 500/626D
UV1	332,12	331,12		1	1	1	1	1
C E L K E M				1	1	1	1	1

ŽLAB Ž1

S 300 K POWERLOCK–délka 3,0 m

s litinovým roštem pro zatížení D400

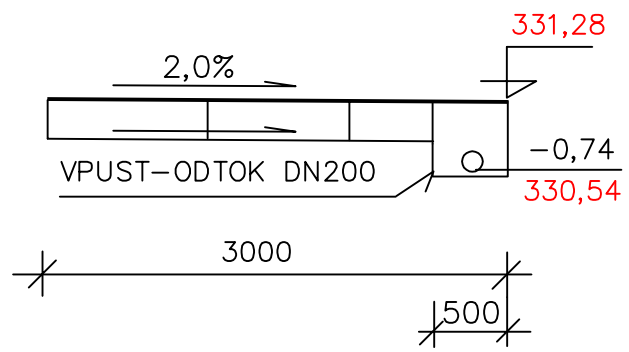

SOUŘ. SYTÉM : JTSK
VÝŠK. SYSTÉM : Bpv
PRO NABÍDKU MOŽNO POUŽÍT EKVIVALENTNÍ VPUST

KIP s.r.o. LITOMYŠL IČO 15036499 INŽENÝRSKÁ A PROJEKTOVÁ ČINNOST TOULOVCOVO NÁM.156,570 01 LITOMYŠL	VEDOUCÍ ZAKÁZKY ING. JIŘÍ TMEJ VYPRACOVAL ING. MIROSLAV FILIP	
STUPEŇ DOKUMENTACE PRO PROVEDENÍ STAVBY A VÝBĚR ZHOTOVITELE	KONTROLOVAL ING. PETR ABSOLON	
INVESTOR MĚSTO LITOMYŠL	MÍSTO/REGION LITOMYŠL	
STAVBA BYTOVÝ DŮM ZAHÁJSKÁ SO 06 – ZPEVNĚNÉ PLOCHY	PROFESE DOPRAVA ZAK.Č. 2964–64	DATUM 02/2016
VÝKRES VPUSTI, ODVODNĚNÍ	MĚŘÍTKO 1:25	Č.VÝKR. 6D – 4