Vodohospodářsko-inženýrské služby spol. s r. o., Na Střezině 1079, 500 03 Hradec Králové
tel.: 495 076 011, fax: 495 541 342, e-mail: vis@vishk.cz

DOKUMENTACE PROVEDENÍ STAVBY

HLAVNÍ ING. PROJEKTU	ZODP. PROJEKTANT	PROJEKTANT	KONTROLOVAL
ING. FOREJTEK	ING. FOREJTEK	ING. PLÁNĚK	ING. FOREJTEK

INVESTOR	OBJEDNATEL		
VODOVODY LITOMYŠL	MĚSTO LITOMYŠL, BŘÍ ŠŤASTNÝCH 1000, 57020 LITOMYŠL	FORMÁT	A4
		DATUM	06/19
		STUPEŇ	DPS
KRAJ: PARDUBICKÝ	OBEC: LITOMYŠL	Č. ZAK.	06219-100
		ARCH. Č	06219

AKCE

REKONSTRUKCE DISPEČINKU VČETNĚ ROZVÁDĚČE PRO VRT BT1 A BT2

MĚŘÍTKO -

ČÍSLO PŘÍLOHY

D.2.2.2-3

PŘÍLOHA

OBVODOVÉ SCHÉMA ROZVÁDĚČE

TENTO VÝKRES A JEHO PŘÍLOHY JSOU NAŠÍM DUŠEVNÍM VLASTNICTVÍM, NESMÍ BÝT BEZ NAŠEHO PŘEDCHOZÍHO PÍSEMNÉHO SOUHLASU KOPÍROVÁNY, ROZMNOŽOVÁNY ANI ZPŘÍSTUPNĚNY JINÝM OSOBÁM NEBO FIRMÁM

OBSAH:

01	TITULNÍ LIST
02	SEZNAM LISTŮ
03	ROZVADĚČ, POHLED, OCHRANA PŘED ÚRAZEM EL.PROUDEM
04	PŘÍVOD, SERVISNÍ ZÁSUVKA A OSVĚTLENÍ ROZVADĚČE, TEMPERACE ROZVADĚČE, KONTROLA NAPĚTÍ, HDO
05	ZAPOJENÍ ČERPADLA M1
06	ZAPOJENÍ ČERPADLA M2
07	CHRÁNIČ, ZÁSUVKOVÁ SKŘÍŇ, OSVĚTLENÍ OBJEKTU, AKUMULAČNÍ KAMNA
08	NAPÁJENÍ OBJEKTU VDJ BENÁTKY, CHRÁNIČ, MĚŘENÍ HLADINY VE VRTU BT1 A BT2 (LIC1, LIC2), VODOMĚR FIQ1 SMĚR VDJ BENÁTKY
09	VODOMĚR FIQ2 SMĚR VDJ BENÁTKY, ZABEZPEČENÍ OBJEKTU, REZERVNÍ JISTIČE A PRŮCHODKY
10	ZDROJ UPS, ZDROJOVÁ SOUSTAVA, KOMUNIKACE RS485, ŘÍDÍCÍ JEDNOTKA OPLC

DATUM : 06/2019	AKCE : REKONSTRUKCE DISPEČINKU VČETNĚ ROZVÁDĚČE PRO VRT BT1 A BT2	VÝKRES: OBVODOVÉ SCHÉMA 04RM1	POLE : --
STUPEŇ : DPS			
PROJEKTANT : ING. PLÁNĚK		ČÍSLO VÝKRESU : / Č.PŘÍLOHY: D.2.2.2-3	MĚŘÍTKO : 02
HIP : ING. FOREJTEK	INVESTOR : VODOVODY LITOMYŠL / ZAK.ČÍSLO : 06219-100		

Vodohospodářsko-inženýrské služby spol. s r. o.
Na Střezině 1079, 500 03 Hradec Králové
tel.: 495 076 011, fax: 495 541 342, e-mail: vis@vishk.cz

ČELNÍ POHLED:

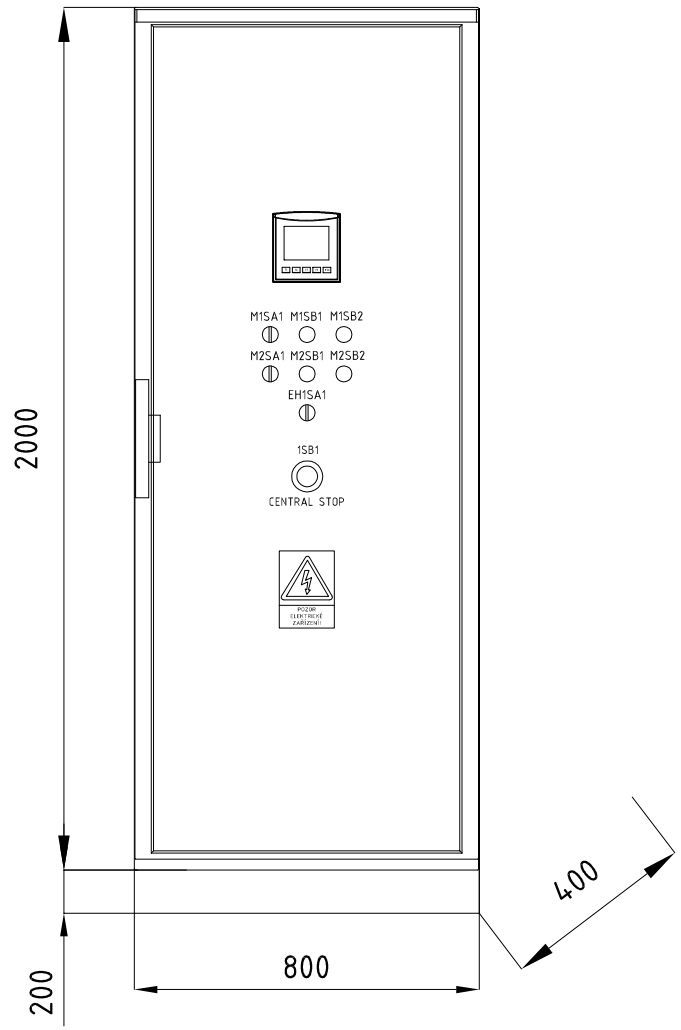

04RM1

POPIS ROZVÁDĚČE:

STOJÍCÍ OCELOPLECHOVÁ SKŘÍŇ 2200x800x400 (VxŠxH), KRYTÍ IP54/20, MECH.ODOLNOST IK10, PLNÉ DVEŘE
PŘÍVODY A VÝVODY Z ROZVADĚČE - ZDOLA, DOLŮ.
SVORKY SILOVÉ ELEKTROINSTALACE PROSTOROVĚ ODDĚLIT OD SVOREK SLABOPROUDÉ ELEKTROINSTALACE !!!

ROZVODNÉ SOUSTAVY:

PŘÍVOD	3PEN ~50Hz 230/400V TN-C
ROZVOD	3NPE ~50Hz 230/400V TN-S
	24V= PELV

VÝSTRAŽNÉ ŠTÍTKY

NA DVEŘE ROZVADĚČE UMÍSTIT VÝSTRAŽNÝ ŠTÍTEK:
POZOR ELEKTRICKÉ ZAŘÍZENÍ
VSTUPNÍ SVORKY A ZAŘÍZENÍ PŘED HLAVNÍM VYPÍNAČEM OPATŘIT ŠTÍTKEM:
POZOR POD NAPĚTÍM I PŘI VYPNUTÉM HLAVNÍM VYPÍNAČI.

OCHRANA PŘED ÚRAZEM EL.PROUDEM:

Ochrana před úrazem elektrickým proudem, dotykem neživých částí:
- automatickým odpojením od zdroje
- ochranným pospojováním
- proudovými chrániči s vybavovacím proudem do 30mA
- doplňujícím pospojováním
- malým napětím

Ochrana před dotykem živých částí:
- izolací
- kryty nebo přepážkami
- konstrukčním provedením rozvaděče

PŘÍVODNÍ KABEL BUDE STÁVAJÍCÍ
SVORKY PŘÍVODNÍHO KABELU - VPRAVO DOLE

DATUM : 06/2019	AKCE : REKONSTRUKCE DISPEČINKU VČETNĚ ROZVÁDĚČE PRO VRT BT1 A BT2	VÝKRES: OBVODOVÉ SCHÉMA 04RM1		POLE : --
STUPEŇ : DPS				
PROJEKTANT : ING. PLÁNĚK		ČÍSLO VÝKRESU :	Č.PŘÍLOHY: D.2.2.2-3	MĚŘÍTKO : 03
HIP : ING. FOREJTEK	INVESTOR : VODOVODY LITOMYŠL / ZAK.ČÍSLO : 06219-100			

Vodohospodářsko-inženýrské služby spol. s r. o.
Na Střezině 1079, 500 03 Hradec Králové
tel.: 495 076 011, fax: 495 541 342, e-mail: vis@vishk.cz

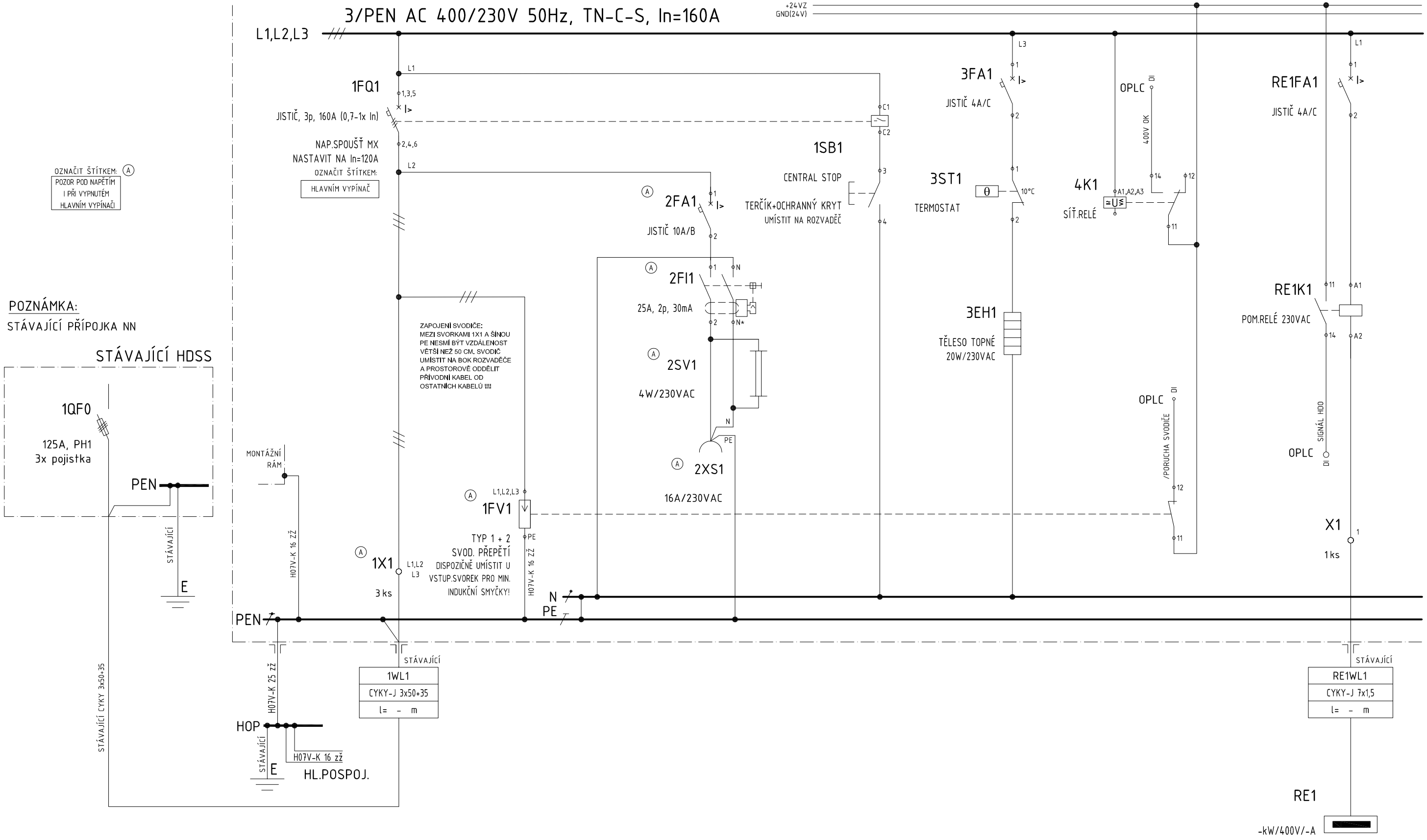

1	2	3	4	RE1
PŘÍVOD	SER. OSVĚTLENÍ A ZÁSUVKA	TEMPERACE ROZVÁDĚČE	KONTROLA SÍŤ.NAPĚTÍ	SIGNÁL HDO

DATUM : 06/2019	AKCE : REKONSTRUKCE DISPEČINKU VČETNĚ ROZVÁDĚČE PRO VRT BT1 A BT2	VÝKRES: OBVODOVÉ SCHÉMA 04RM1	POLE : --
STUPEŇ : DPS			
PROJEKTANT : ING. PLÁNĚK		ČÍSLO VÝKRESU :	Č.PŘÍLOHY: D.2.2.2-3 / MĚŘÍTKO : 04
HIP : ING. FOREJTEK	INVESTOR : VODOVODY LITOMYŠL / ZAK.ČÍSLO : 06219-100		

Vodohospodářsko-inženýrské služby spol. s r. o.
Na Střezině 1079, 500 03 Hradec Králové
tel.: 495 076 011, fax: 495 541 342, e-mail: vis@vishk.cz

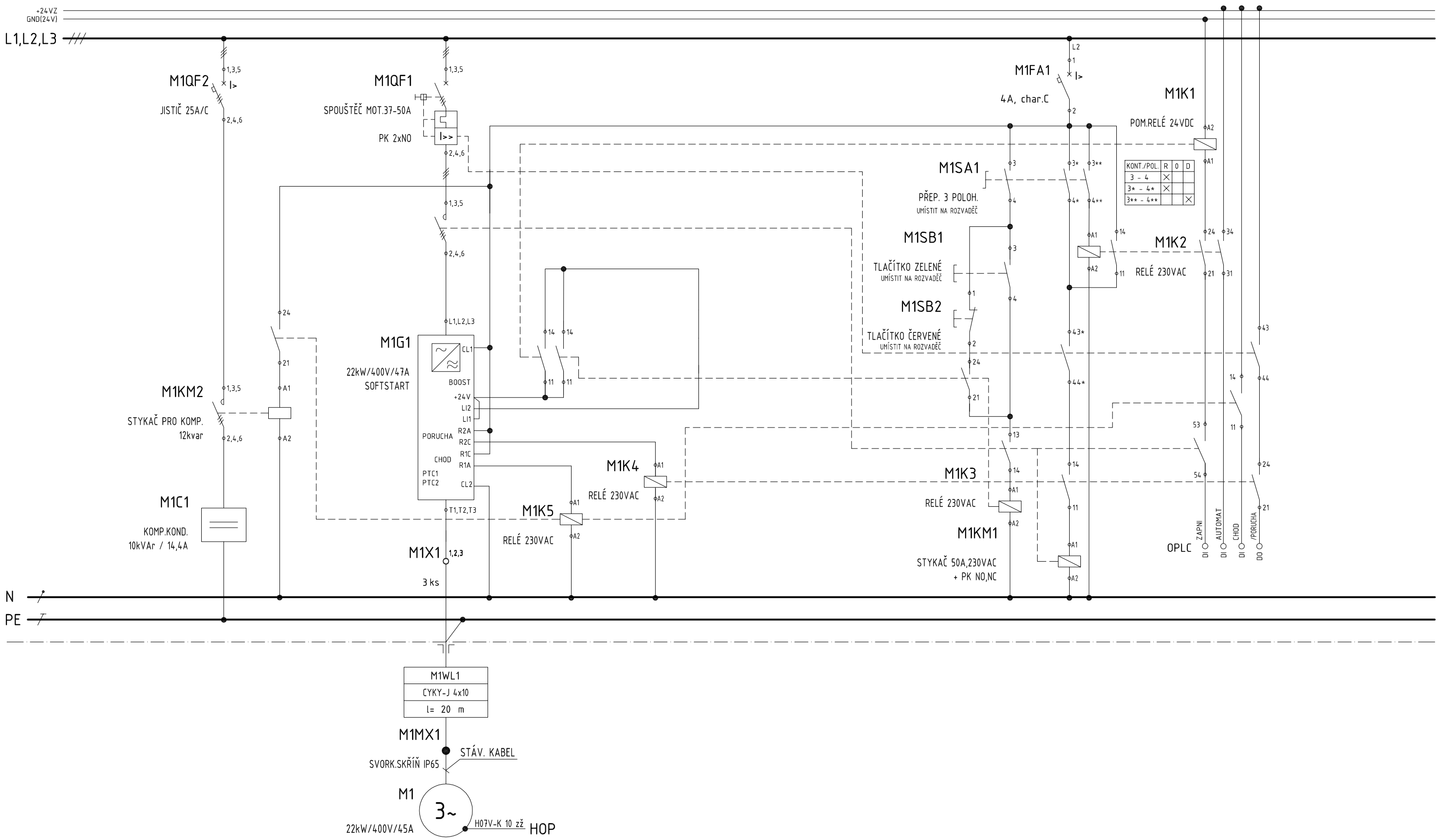

M1

ČERPADLO VE VRTU BT1

DATUM : 06/2019	AKCE : REKONSTRUKCE DISPEČINKU VČETNĚ ROZVÁDĚČE PRO VRT BT1 A BT2	VÝKRES: OBVODOVÉ SCHÉMA 04RM1	POLE : --	Vodohospodářsko-inženýrské služby spol. s r. o. Na Střezině 1079, 500 03 Hradec Králové tel.: 495 076 011, fax: 495 541 342, e-mail: vis@vishk.cz
STUPEŇ : DPS				
PROJEKTANT : ING. PLÁNĚK		ČÍSLO VÝKRESU :	Č.PŘÍLOHY: D.2.2.2-3	MĚŘÍTKO : 05
HIP : ING. FOREJTEK	INVESTOR : VODOVODY LITOMYŠL	ZAK.ČÍSLO : 06219-100		

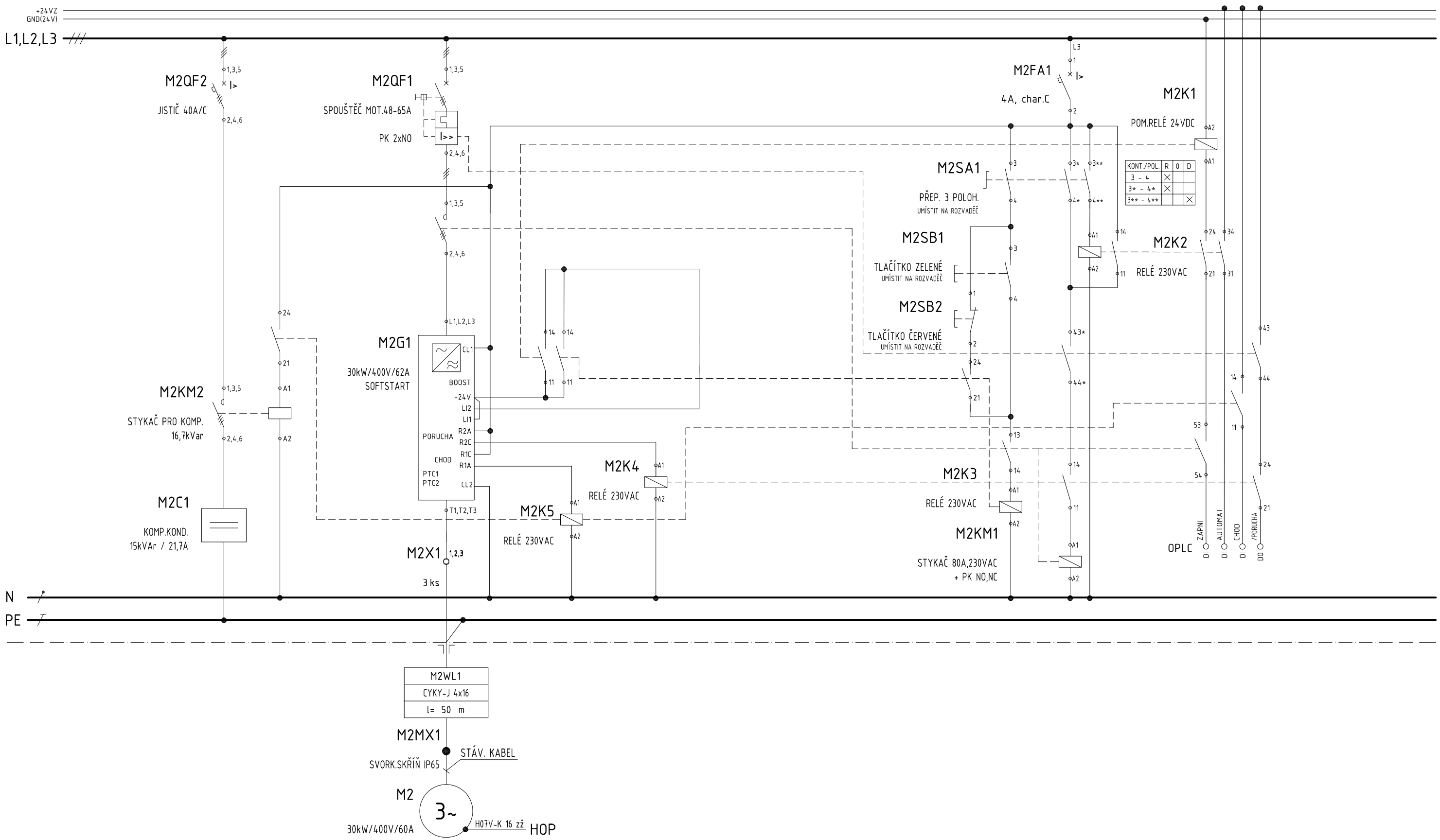

M2

ČERPADLO VE VRTU BT2

DATUM : 06/2019	AKCE : REKONSTRUKCE DISPEČINKU VČETNĚ ROZVÁDĚČE PRO VRT BT1 A BT2	VÝKRES: OBVODOVÉ SCHÉMA 04RM1	POLE : --	Vodohospodářsko-inženýrské služby spol. s r. o. Na Střezině 1079, 500 03 Hradec Králové tel.: 495 076 011, fax: 495 541 342, e-mail: vis@vishk.cz
STUPEŇ : DPS				
PROJEKTANT : ING. PLÁNĚK		ČÍSLO VÝKRESU :	Č.PŘÍLOHY: D.2.2.2-3	MĚŘÍTKO : 06
HIP : ING. FOREJTEK	INVESTOR : VODOVODY LITOMYŠL	ZAK.ČÍSLO : 06219-100		

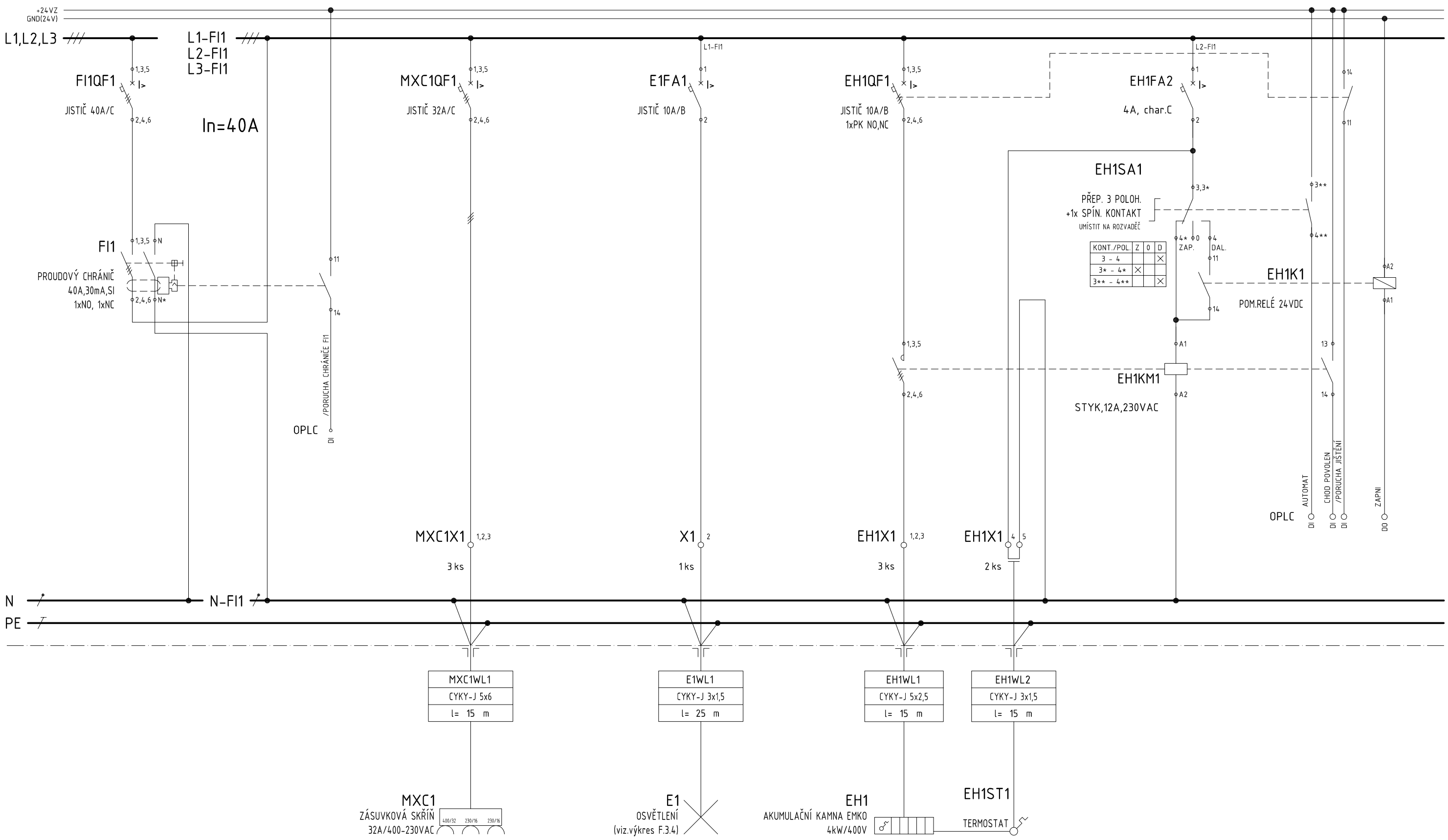

FI1	MXC1	E1	EH1
CHRÁNIČ STAV. ELEKTRO	ZÁSUVKOVÁ SKŘÍŇ	OSVĚTLENÍ	AKUMULAČNÍ KAMNA

DATUM : 06/2019	AKCE : REKONSTRUKCE DISPEČINKU VČETNĚ ROZVÁDĚČE PRO VRT BT1 A BT2	VÝKRES: OBVODOVÉ SCHÉMA 04RM1	POLE : --
STUPEŇ : DPS			
PROJEKTANT : ING. PLÁNĚK		ČÍSLO VÝKRESU :	Č.PŘÍLOHY: D.2.2.2-3 / MĚŘÍTKO : 07
HIP : ING. FOREJTEK	INVESTOR : VODOVODY LITOMYŠL / ZAK.ČÍSLO : 06219-100		

Vodohospodářsko-inženýrské služby spol. s r. o.
Na Střezině 1079, 500 03 Hradec Králové
tel.: 495 076 011, fax: 495 541 342, e-mail: vis@vishk.cz

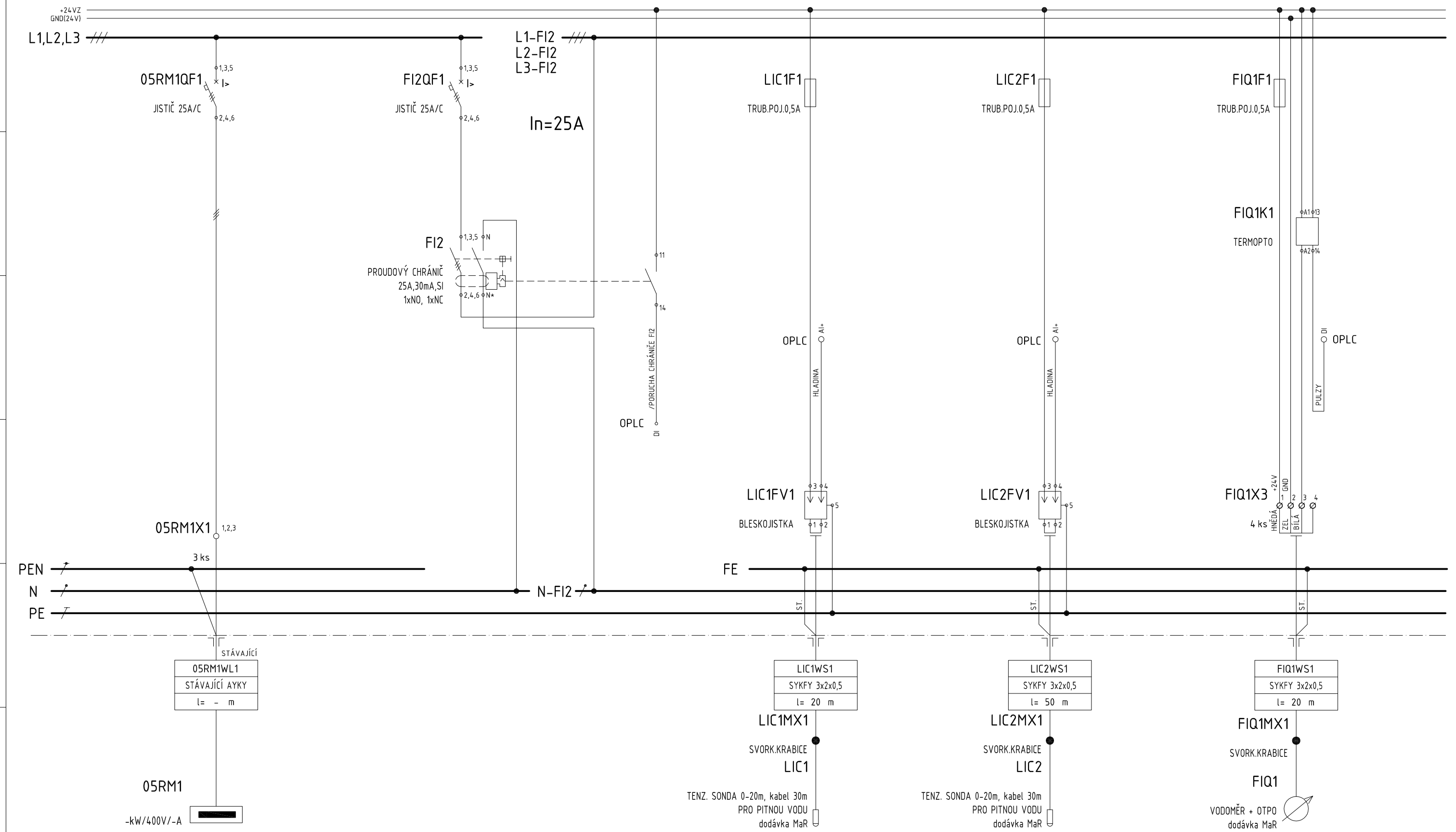

05RM1	FI2	LIC1	LIC2	FIQ1
NAPÁJENÍ ROZVADĚČE VDJ BENÁTKY	CHRÁNIČ TECHNOLOGIE	MĚŘENÍ HLADINY VRTU BT1	MĚŘENÍ HLADINY VRTU BT2	VODOMĚR SMĚR VDJ BENÁTKY (VRT BT1)

DATUM : 06/2019	AKCE : REKONSTRUKCE DISPEČINKU VČETNĚ ROZVÁDĚČE PRO VRT BT1 A BT2	VÝKRES: OBVODOVÉ SCHÉMA 04RM1	POLE : --
STUPEŇ : DPS			
PROJEKTANT : ING. PLÁNĚK		ČÍSLO VÝKRESU :	Č.PŘÍLOHY: D.2.2.2-3 / MĚŘÍTKO : 08
HIP : ING. FOREJTEK	INVESTOR : VODOVODY LITOMYŠL / ZAK.ČÍSLO : 06219-100		

Vodohospodářsko-inženýrské služby spol. s r. o.
Na Střezině 1079, 500 03 Hradec Králové
tel.: 495 076 011, fax: 495 541 342, e-mail: vis@vishk.cz

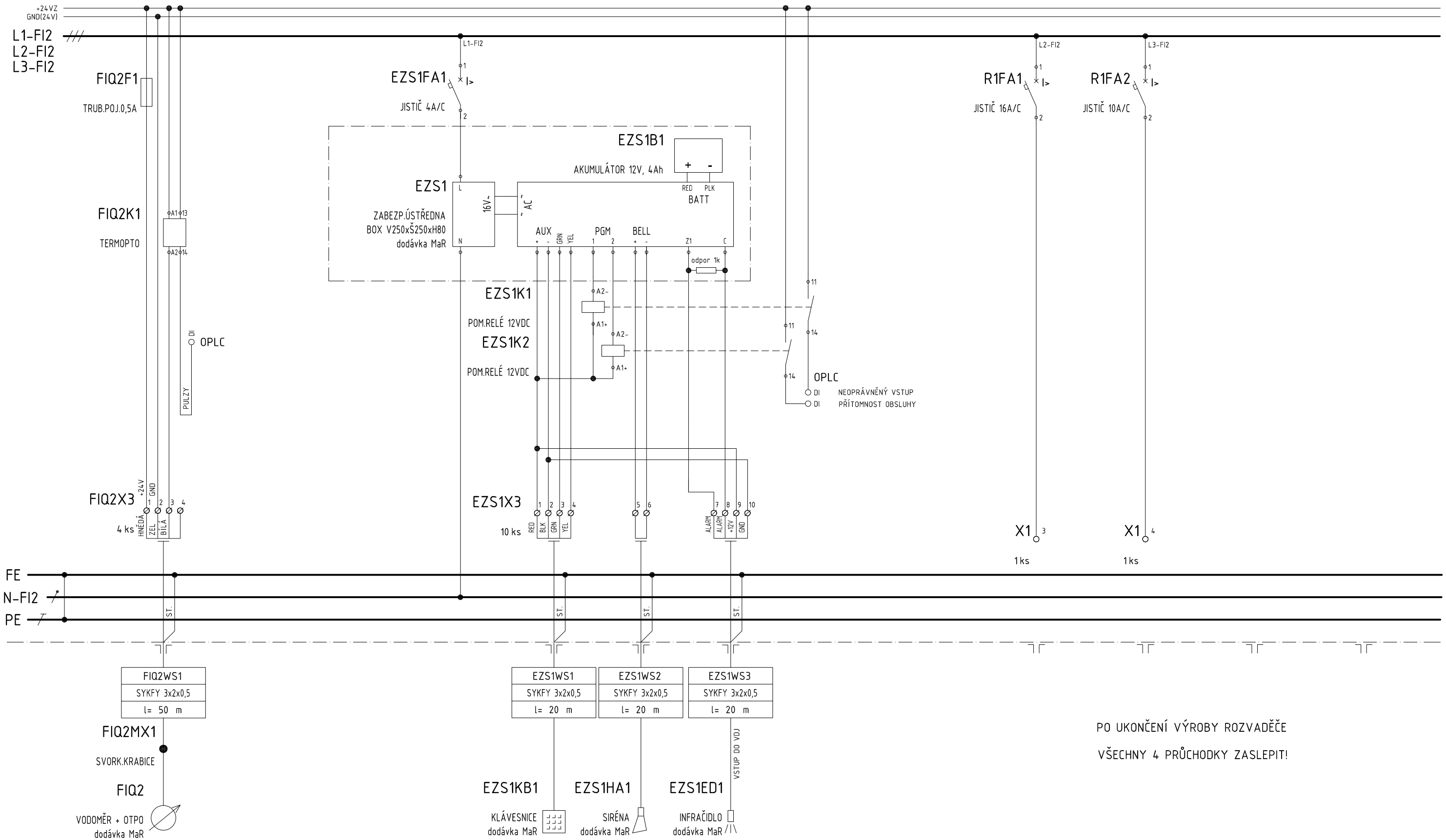

PO UKONČENÍ VÝROBY ROZVADĚČE

VŠECHNY 4 PRŮCHODKY ZASLEPIT!

FIQ2	EZS1	R1
VODOMĚR SMĚR VDJ BENÁTKY (VRT BT2)	ZABEZPEČENÍ OBJEKTU	REZERVA

DATUM : 06/2019	AKCE : REKONSTRUKCE DISPEČINKU VČETNĚ ROZVÁDĚČE PRO VRT BT1 A BT2	VÝKRES: OBVODOVÉ SCHÉMA 04RM1	POLE : --
STUPEŇ : DPS			
PROJEKTANT : ING. PLÁNĚK		ČÍSLO VÝKRESU : / Č.PŘÍLOHY: D.2.2.2-3	MĚŘÍTKO : 09
HIP : ING. FOREJTEK	INVESTOR : VODOVODY LITOMYŠL / ZAK.ČÍSLO : 06219-100		

Vodohospodářsko-inženýrské služby spol. s r. o.
Na Střezině 1079, 500 03 Hradec Králové
tel.: 495 076 011, fax: 495 541 342, e-mail: vis@vishk.cz

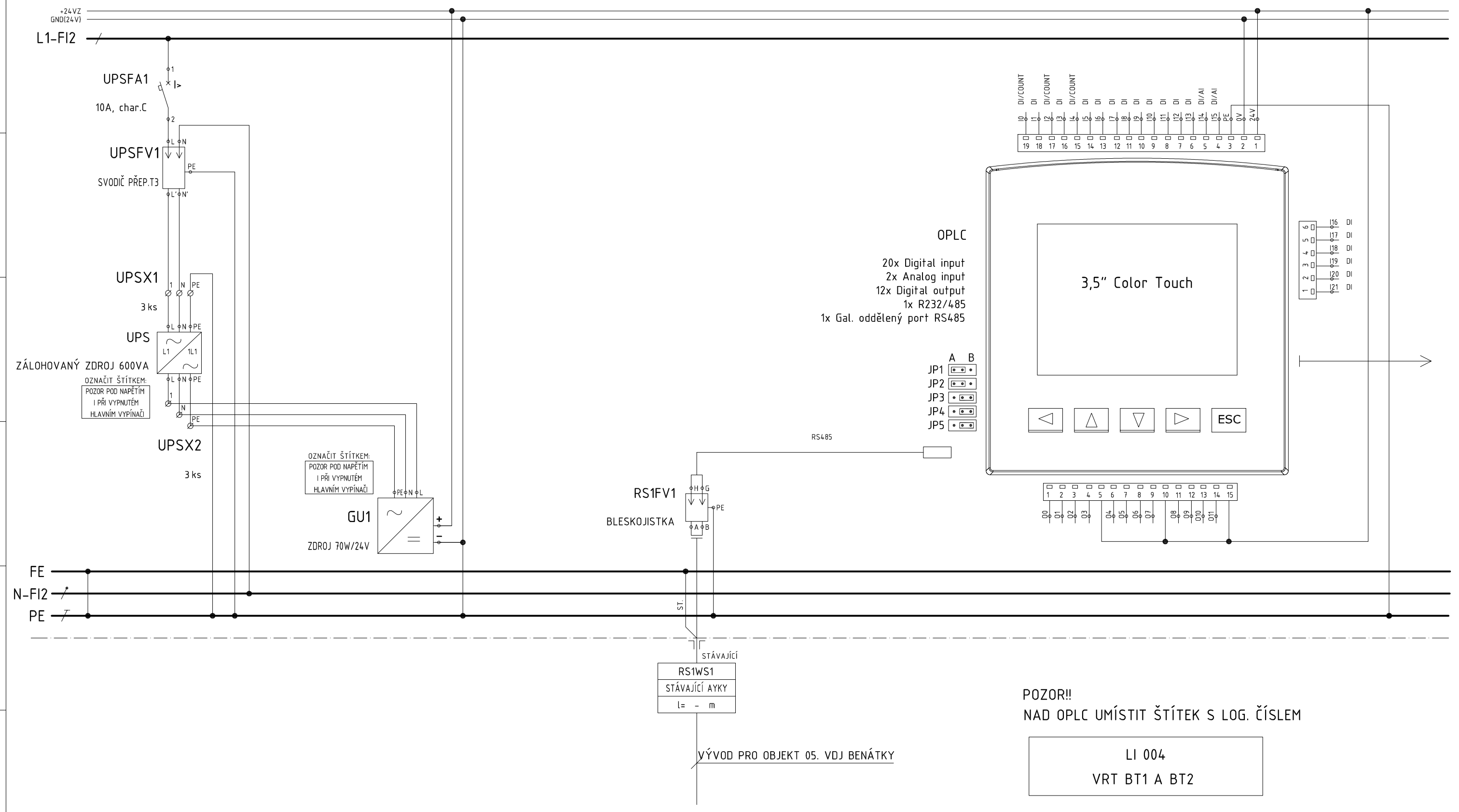

UPS	GU	RS	OPLC
ZÁLOHOVANÝ ZDROJ UPS	ZDROJOVÁ SOUSTAVA	KOMUNIKACE S VDJ BENÁTKY	ŘÍDICÍ JEDNOTKA

DATUM : 06/2019	AKCE : REKONSTRUKCE DISPEČINKU VČETNĚ ROZVÁDĚČE PRO VRT BT1 A BT2	VÝKRES: OBVODOVÉ SCHÉMA 04RM1	POLE : --
STUPEŇ : DPS			
PROJEKTANT : ING. PLÁNĚK		ČÍSLO VÝKRESU : / Č.PŘÍLOHY: D.2.2.2-3	MĚŘÍTKO : 10
HIP : ING. FOREJTEK	INVESTOR : VODOVODY LITOMYŠL / ZAK.ČÍSLO : 06219-100		

Vodohospodářsko-inženýrské služby spol. s r. o.
Na Střezině 1079, 500 03 Hradec Králové
tel.: 495 076 011, fax: 495 541 342, e-mail: vis@vishk.cz