S1

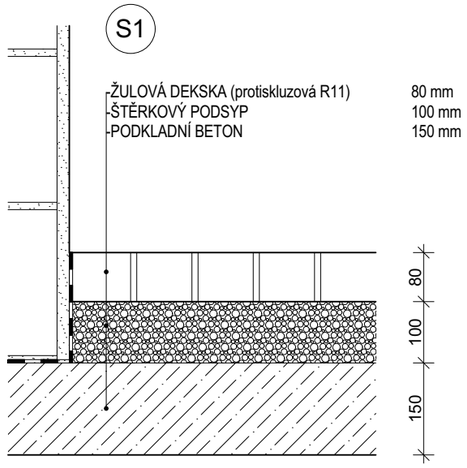

-ŽULOVÁ DEKSKA (protiskluzová R11)	80 mm
-ŠTĚRKOVÝ PODSYP	100 mm
-PODKLADNÍ BETON	150 mm

S2

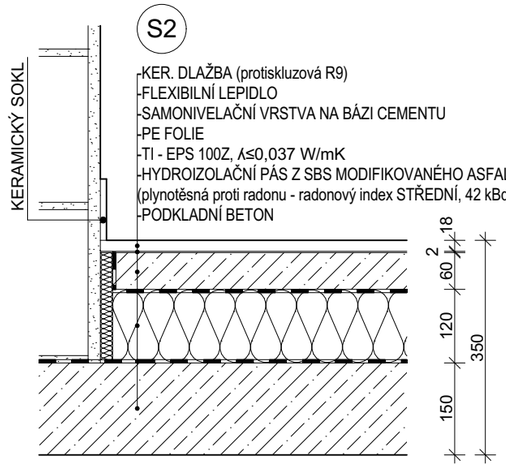

-KER. DLAŽBA (protiskluzová R9)	18 mm
-FLEXIBILNÍ LEPIDLO	2 mm
-SAMONIVELAČNÍ VRSTVA NA BÁZI CEMENTU	60 mm
-PE FOLIE	
-TI - EPS 100Z, λ≤0,037 W/mK	120 mm
-HYDROIZOLAČNÍ PÁS Z SBS MODIFIKOVANÉHO ASFALTU	4,0 mm
(plynotěsná proti radonu - radonový index STŘEDNÍ, 42 kBq/m^3)	
-PODKLADNÍ BETON	150 mm

S3

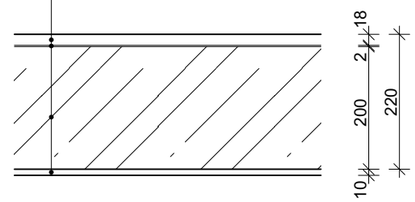

-KERAMICKÁ DLAŽBA (protiskluzová R9)	18 mm
-FLEXIBILNÍ LEPIDLO	2 mm
-PREFABRIKOVANÉ ŽB SCHODIŠTĚ	200 mm
-OMÍTKA VÁPENO CEMENTOVÁ	10 mm

S4

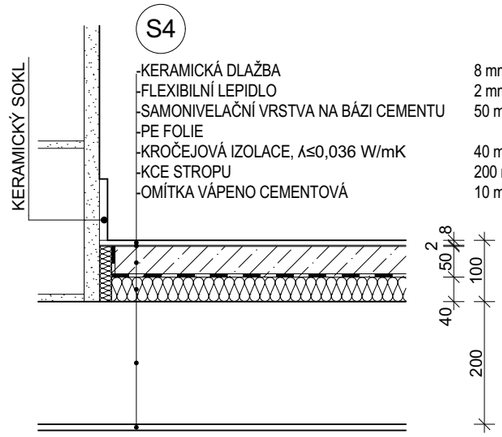

-KERAMICKÁ DLAŽBA	8 mm
-FLEXIBILNÍ LEPIDLO	2 mm
-SAMONIVELAČNÍ VRSTVA NA BÁZI CEMENTU	50 mm
-PE FOLIE	
-KROČEJOVÁ IZOLACE, λ≤0,036 W/mK	40 mm
-KCE STROPU	200 mm
-OMÍTKA VÁPENO CEMENTOVÁ	10 mm

S5

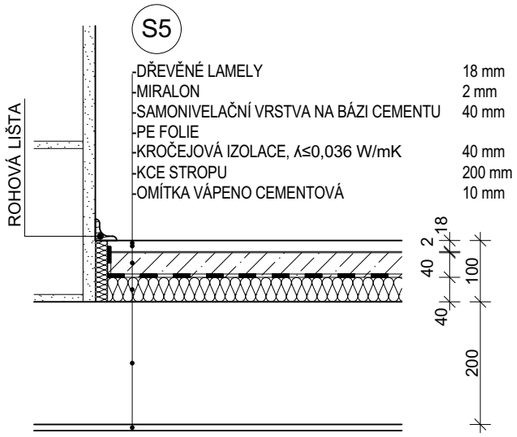

-DŘEVĚNÉ LAMELY	18 mm
-MIRALON	2 mm
-SAMONIVELAČNÍ VRSTVA NA BÁZI CEMENTU	40 mm
-PE FOLIE	
-KROČEJOVÁ IZOLACE, λ≤0,036 W/mK	40 mm
-KCE STROPU	200 mm
-OMÍTKA VÁPENO CEMENTOVÁ	10 mm

S6

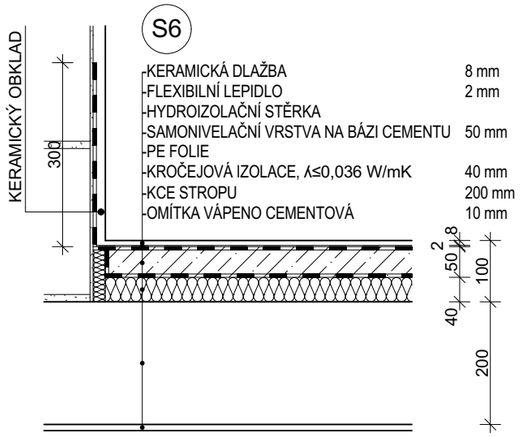

-KERAMICKÁ DLAŽBA	8 mm
-FLEXIBILNÍ LEPIDLO	2 mm
-HYDROIZOLAČNÍ STĚRKA	
-SAMONIVELAČNÍ VRSTVA NA BÁZI CEMENTU	50 mm
-PE FOLIE	
-KROČEJOVÁ IZOLACE, λ≤0,036 W/mK	40 mm
-KCE STROPU	200 mm
-OMÍTKA VÁPENO CEMENTOVÁ	10 mm

S7

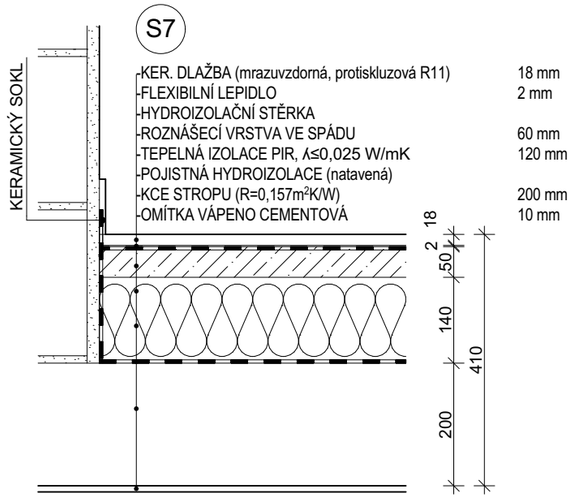

-KER. DLAŽBA (mrazuvzdorná, protiskluzová R11)	18 mm
-FLEXIBILNÍ LEPIDLO	2 mm
-HYDROIZOLAČNÍ STĚRKA	
-ROZNÁŠECÍ VRSTVA VE SPÁDU	60 mm
-TEPELNÁ IZOLACE PIR, λ≤0,025 W/mK	120 mm
-POJISTNÁ HYDROIZOLACE (natavená)	
-KCE STROPU (R=0,157m^{2}K/W)	200 mm
-OMÍTKA VÁPENO CEMENTOVÁ	10 mm

S8

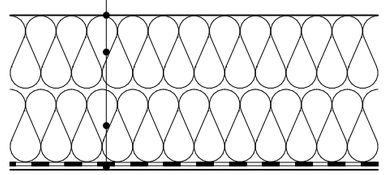

-ZAKRYTÍ - PE FOLIE	
-TI Z MINERÁLNÍ VLNY λ≤0,037 W/mK	120 mm
-TI Z MINERÁLNÍ VLNY λ≤0,037 W/mK	120 mm
-CD ZÁVĚSY PODHLEDU	
-PAROZÁBRANA	
-SÁDROKARTONOVÝ PODHLED	12,5 mm

S9

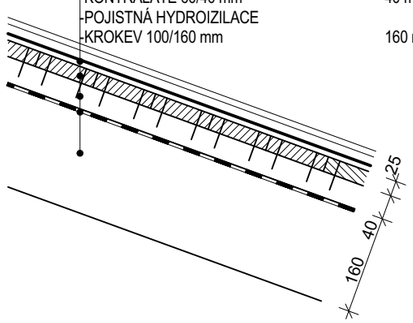

-TITANZINKOVÁ KRYTINA NA DVOJITOU STOJATOU DRÁŽKU	
-MIKROVENTILAČNÍ A SEPARAČNÍ FOLIE S NAKAŠÍROVANOU ROHOŽÍ	
-CELOPLOŠNÉ BEDNĚNÍ Z PRKEN	25 mm
-KONTRALATĚ 60/40 mm	40 mm
-POJISTNÁ HYDROIZILACE	
-KROKEV 100/160 mm	160 mm

S10

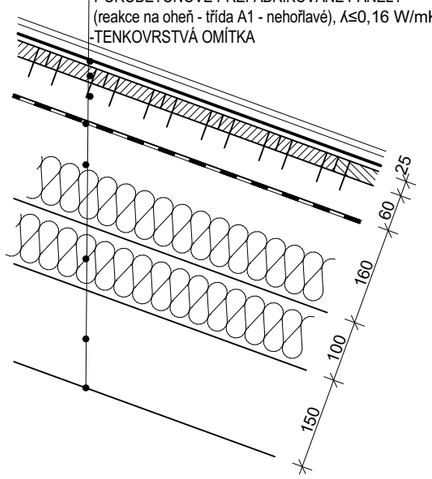

-TITANZINKOVÁ KRYTINA NA DVOJITOU STOJATOU DRÁŽKU	
-MIKROVENTILAČNÍ A SEPARAČNÍ FOLIE S NAKAŠÍROVANOU	
-CELOPLOŠNÉ BEDNĚNÍ Z PRKEN	25 mm
-KONTRALATĚ 60/60 mm	60 mm
-POJISTNÁ HYDROIZILACE	
-KROKEV 100/160 mm	160 mm
-TI Z MINERÁLNÍ VLNY λ≤0,037 W/mK	100 +100 mm
-POROBETONOVÉ PREFABRIKOVANÉ PANELY	150 mm
(reakce na oheň - třída A1 - nehořlavé), λ≤0,16 W/mK	
-TENKOVRSTVÁ OMÍTKA	

S4a S5a S6a

SKLADBY PODLAH JSOU STEJNÉ, PODLE VÝŠE UVEDENÝCH SKLADEB. ZMĚNA JE POUZE U PODHLEDU A POVRCHOVÉ ÚPRAVĚ ČÁSTI STROPU NAD 1NP

STROPNÍ KONSTRUKCE NAD CHODBOU 105 A TECHNICKOU MÍSTNOSTÍ 106 BUDE Z DOLNÍ STRANY OBLOŽENA KONTAKTNÍM ZATEPLOVACÍM SYSTÉMEM Z MINERÁLNÍCH TEPELNĚ IZOLAČNÍCH DESEK tl. 100 mm (λ≤0,045 W/mK). REAKCE NA OHEŇ (třída A1 - nehořlavé)

STROPNÍ KONSTRUKCE NAD MÍSTNOSTMI SKLEPŮ 107 - 113 BUDOU Z DOLNÍ STRANY OBLOŽENY KONTAKTNÍM ZATEPLOVACÍM SYSTÉMEM EPS 100Z, tl. 100 mm, (λ≤0,037 W/mK), NÁSLEDNĚ BUDE PROVEDENA TENKOVRSTVÁ OMÍTKA

0,000 = 331,20 m n. m. Bpv

KIP spol. s r.o. LITOMYŠL INŽENÝRSKÁ A PROJEKTOVÁ ČINNOST TOULOVCOVO NÁM.156, 570 01 LITOMYŠL		VEDOUCÍ ZAKÁZKY: ING. JIŘÍ TMEJ ZODP. PROJEKTANT: ING. PETR ABSOLON	
VYPRACOVAL: ING. PATRIK TMEJ	MÍSTO STAVBY: LITOMYŠL		DATUM: 02/2016
STUPEŇ: DOKUMENTACE PRO PROVEDENÍ STAVBY A VÝBĚR ZHOTOVITELE			ZAK. Č.: 2964 - 64
INVESTOR: MĚSTO LITOMYŠL, BŘÍ ŠŤASTNÝCH 1000, 570 01 LITOMYŠL			Č. PARÉ
STAVBA: **BYTOVÝ DŮM ZAHÁJSKÁ** OBJEKT: 1D - SO 01 - BUDOVA			
VÝKRES: SKLADBY KONSTRUKCÍ	MEŘÍTKO: 1:10	PROFESE: STAVEBNÍ	Č. VÝKR.: 1D.1.1.16