ŽB SLOUP - SCHEMA VÝZTUŽE

M 1:25

PŮDORYS

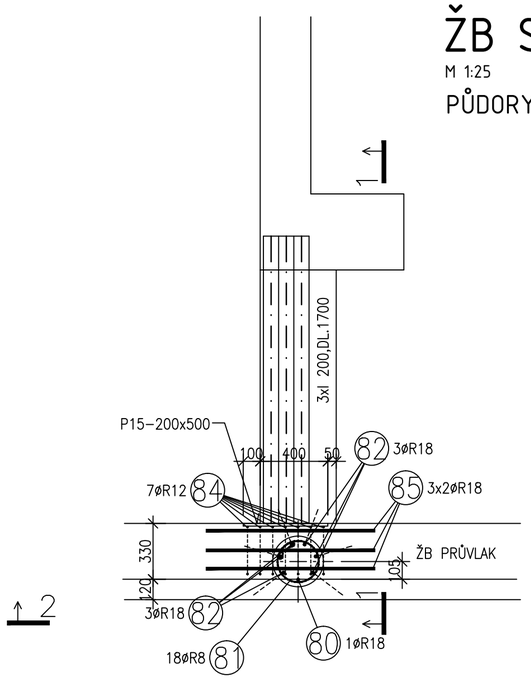

POZNÁMKY

- VÝZTUŽ UPRAVIT DÉLKOVĚ PODLE SKUTEČNOSTI NA STAVBĚ
- ÚPLNOST VÝZTUŽE VŽDY PŘED PROVÁDĚNÍM ZKONTROLOVAT STAVBOU
- PŘI NEJASNOSTECH KONTAKTOVAT PROJEKTANTA
- VEŠKERÉ ROZMĚRY BEDNĚNÍ A VÝZTUŽE PŘEMĚŘIT NA STAVBĚ
- UVEDENÉ DÉLKY JSOU VZTAŽENÉ K POVRCHU PRUTU
- CELKOVÉ DÉLKY VLOŽEK JSOU STŘIŽNÉ DÉLKY
- MIN KRYTÍ VÝZTUŽE V PRŮVLAKU A VE SLOUPU 25mm
- KOVÁNÍ P15-200x500 OSADIT POMOCÍ TŘMÍNKŮ DO ŽB PRŮVLAKU, OCEL.PŘEKLAD NAVAŘIT
- DO ZÁKLADOVÉHO TRÁMU OSADIT OŘED BETONÁŽÍ KOTEVNÍ PRUTU ŽB SLOUPU

ŘEZ 2-2

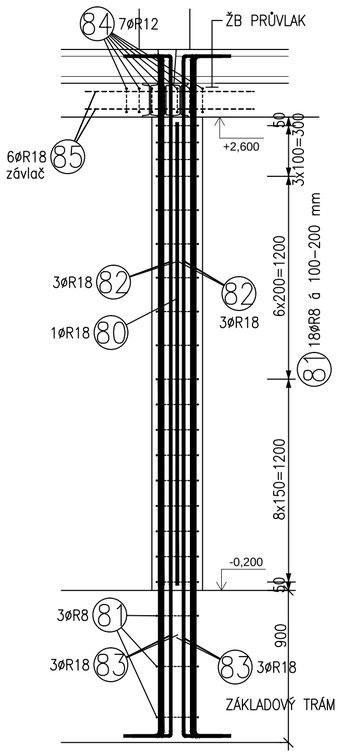

ŘEZ 1-1

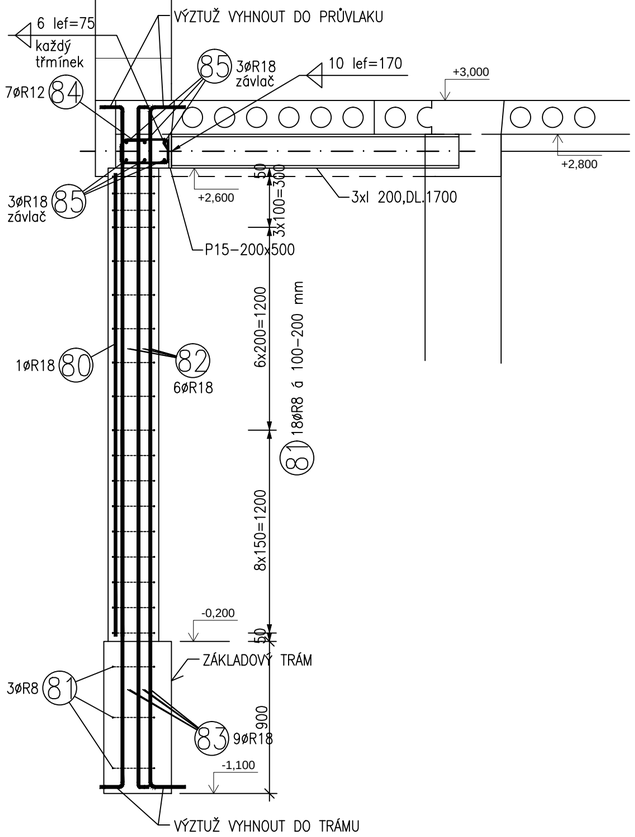

ŽB SLOUP - TVAR

M 1:25

PŮDORYS

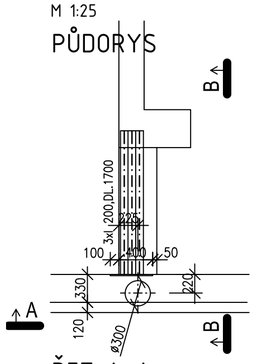

ŘEZ B-B

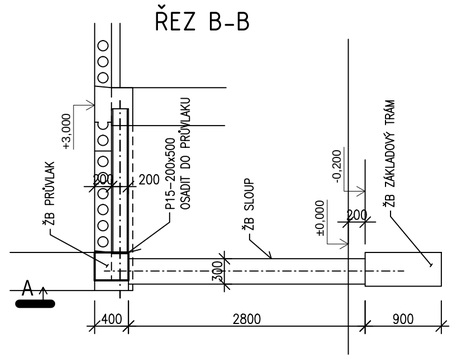

ŘEZ A-A

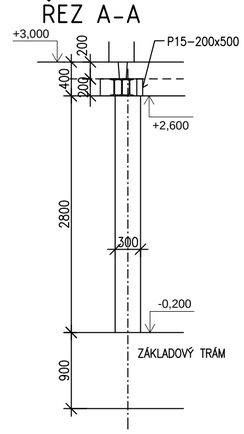

TABULKA VÝZTUŽE

Č. pol.	D [mm]	Délka [m]	Počet ks.	Délka 10 505 R8	R12	R18
80	R18	2.740	1			2.740
81	R8	1.035	21	21.735		
82	R18	3.345	6			20.070
83	R18	2.325	9			20.925
84	R12	1.120	7		7.840	
85	R18	1.000	6			6.000
Celková délka				21.735	7.840	49.735
Specifická hmotnost				0.395	0.888	1.998
Hmotnost [kg]				8.585	6.962	99.371
Hmotnost celkem				114.918		

VÝPIS OCELOVÝCH PROFILŮ

P15-200x500 - 1ks - 11,78kg celkem
Ocelový překlad vykázán ve výkrese skladby stropu nad 1.np.

MONOLITICKÉ KONSTRUKCE:

BETON B 25 (C20/25)
VÝZTUŽ B 500B, elektroda EB 127
(ŽB sloup, ŽB průvlak)

BETON B 30 (C25/30)
VÝZTUŽ B 500B, elektroda EB 127
(ŽB základový trám)

OCELOVÉ KONSTRUKCE:

OCEL 11 375 (S235JR)
ELEKTRODY E 44.83

POZNÁMKY

PROJEKTOVÁ DOKUMENTACE ZPRACOVÁNA PRO PROVÁDĚNÍ STAVBY.
NENAHRAZUJE VÝROBNÍ DOKUMENTACI .
VÝROBNÍ DOKUMENTACI ZPRACUJE DODAVATEL STAVBY.

0,000 = 331,20 m n. m. Bpv

KIP spol. s r.o. LITOMYŠL INŽENÝRSKÁ A PROJEKTOVÁ ČINNOST TOULOVCOVO NÁM.156, 570 01 LITOMYŠL		VEDOUCÍ ZAKÁZKY: ING. JIŘÍ TMEJ ZODP. PROJEKTANT: ING. JAN JIŘÍČEK	
VYPRACOVAL: ING.JAN JIŘÍČEK	MÍSTO STAVBY: LITOMYŠL		DATUM: 02/2016
STUPEŇ: DOKUMENTACE PRO PROVEDENÍ STAVBY A VÝBĚR ZHOTOVITELE			ZAK. Č.: 2964-64
INVESTOR: MĚSTO LITOMYŠL, BŘÍ ŠŤASTNÝCH 1000, 570 01 LITOMYŠL			Č. PARÉ
STAVBA: **BYTOVÝ DŮM ZAHÁJSKÁ** OBJEKT: SO 01 - BUDOVA			
VÝKRES: ŽB SLOUP - TVAR A SCHEMA VÝZTUŽE	MĚŘÍTKO: 1:50	PROFESE: STATICKÉ ŘEŠENÍ	Č. VÝKR.: 1D.1.2.2.8.