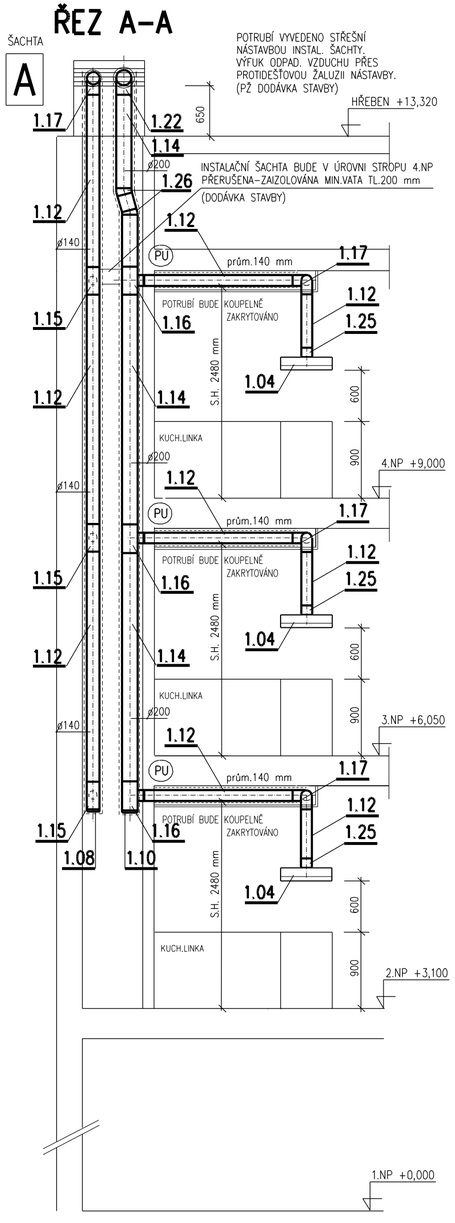

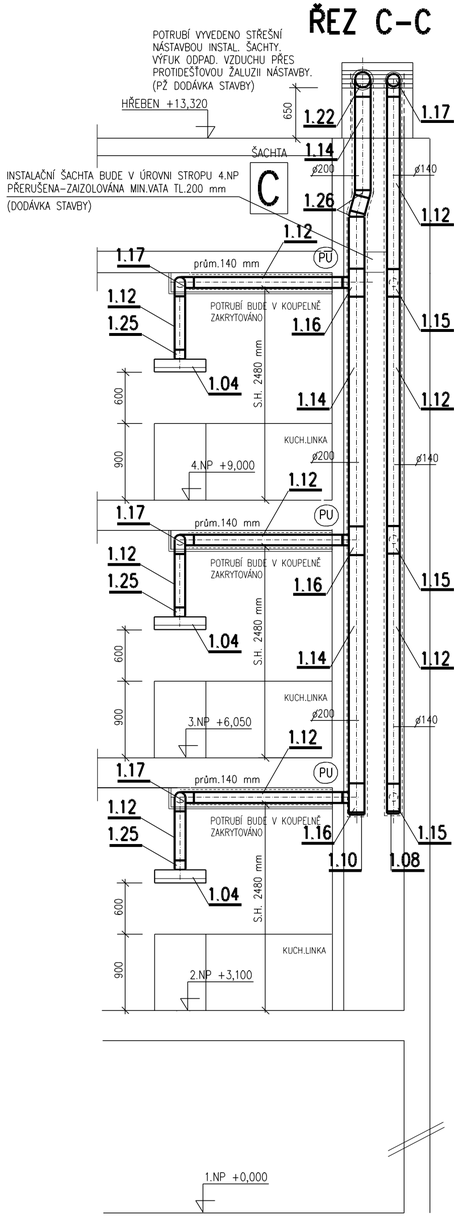

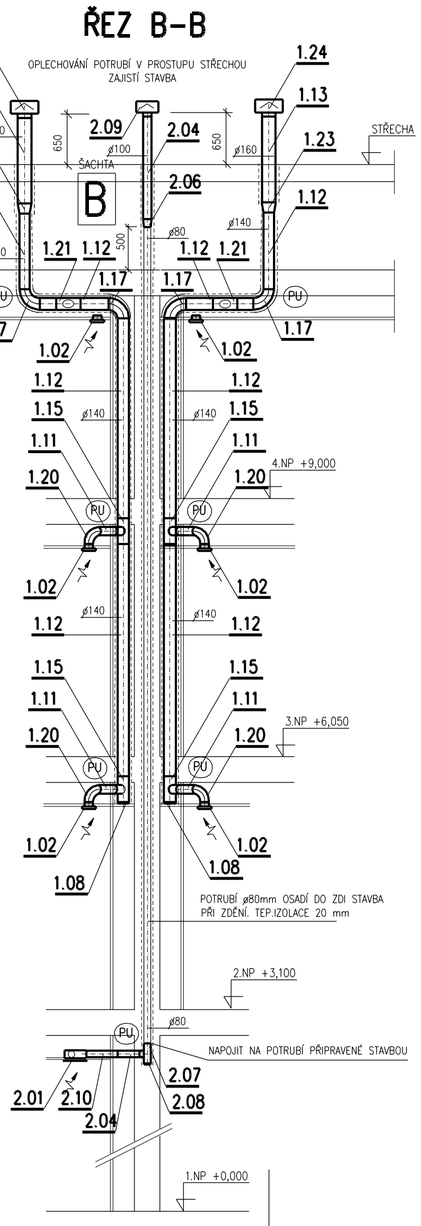

UPOZORNĚNÍ

1) S.H. = SPODNÍ HRANA VZDUCHOTECHNICKÉHO ZAŘÍZENÍ NEBO POTRUBÍ
   H.H. = HORNÍ HRANA VZDUCHOTECHNICKÉHO ZAŘÍZENÍ NEBO POTRUBÍ
2) ZÁVĚSY NEBO PODPORY POTRUBÍ PROVÉST VE VZDÁLENOSTI 1.5 m DLE ZVYKLOSTÍ MONTÁŽNÍ FIRMY (PŘESNÉ UMÍSTĚNÍ URČÍ ŠEFMONTÉR VZDUCHOTECHNIKY).
3) OZNAČENÍ POTRUBÍ ZNAČÍ TEPELNOU a ZVUKOVOU IZOLACI DRUH A TLOUŠŤKA TEPELNÝCH IZOLACÍ VIZ TECHNICKÁ ZPRÁVA
4) VÝŠKY POTRUBÍ JSOU VZTAŽENY K PODLAZE MÍSTNOSTI, KTEROU POTRUBÍ PROCHÁZÍ.
5) POTRUBÍ VÉST V PROSTUPECH A DRÁŽKÁCH PŘIPRAVENÝCH STAVBOU, PŘÍPADNÉ NEJASNOSTI JE NUTNO PŘED PROVEDENÍM KONZULTOVAT S PROJEKTANTEM.
6) PŘED ZAZDĚNÍM INSTALAČNÍCH ŠACHET BUDE PROVEDENA KONTROLA OSAZENÍ POTRUBÍ TECHNICKÝM DOZOREM INVESTORA.
7) PŘED MONTÁŽÍ I V PRUBĚHU MONTÁŽE JE NUTNÁ KOORDINACE S PROFESEMI ZDRAVOTNÍ TECHNIKA, ÚSTŘEDNÍ VYTÁPĚNÍ, ELEKTRO, TECHNOLOGIE, STAVBA.
8) NEDÍLNOU SOUČÁSTÍ TÉTO VÝKRESOVÉ DOKUMENTACE JE TECHNICKÁ ZPRÁVA TOHOTO PROJEKTU !!

(PU) POTRUBÍ BUDE V PROSTUPU ZDÍ NEBO STROPEM PROTIPOŽÁRNĚ UTĚSNĚNO – POŽÁRNÍ ODOLNOST min.45 MINUT

PŘESNÝ TECHNICKÝ POPIS JEDNOTLIVÝCH VZDUCHOTECHNICKÝCH ZAŘÍZENÍ, POTRUBÍ A TEPELNÝCH IZOLACÍ VIZ TECHNICKÁ SPECIFIKACE !!!

POZNÁMKA

PŘI PROVÁDĚNÍ JE NUTNO POSTUPOVAT DLE PLATNÝCH ČSN A TECHNOLOGICKÝCH PRAVIDEL S OHLEDEM NA VŠECHNY PLATNÉ PŘEDPISY BOZP.

POKUD DOJDE PŘI PROVÁDĚNÍ K NEJASNOSTEM NEBO NEPŘEDVÍDANÝM OKOLNOSTEM JE NUTNO NEPRODLENĚ INFORMOVAT PROJEKTANTA A UPŘESNIT DALŠÍ POSTUP PRACÍ.

KIP spol. s r.o. LITOMYŠL IČO 15036499 INŽENÝRSKÁ A PROJEKTOVÁ ČINNOST TOULOVCOVO NÁM.156,570 01 LITOMYŠL	VEDOUCÍ ZAKÁZKY: ing. JIŘÍ TMEJ ZODP.PROJEKTANT PROFESE: ing. LIBOR SAUER		
MÍSTO STAVBY: LITOMYŠL	VYPRACOVAL: ing. LIBOR SAUER		DATUM: 02/2016
STUPEŇ: DOKUMENTACE PRO PROVEDENÍ STAVBY A VÝBĚR ZHOTOVITELE			ZAK.Č.: 2964-64
INVESTOR: MĚSTO LITOMYŠL, BŘÍ ŠŤASTNÝCH 1000, 570 01 LITOMYŠL			Č.PARÉ
STAVBA: BYTOVÝ DůM ZAHÁJSKÁ 1D-SO-01 BUDOVA			
VÝKRES: ŘEZY VZD A-A, B-B, C-C	MĚŘÍTKO: 1:50	PROFESE: 1D.1.7 VZDUCHOTECHNIKA	Č.VÝKR.: 1D.1.7-8