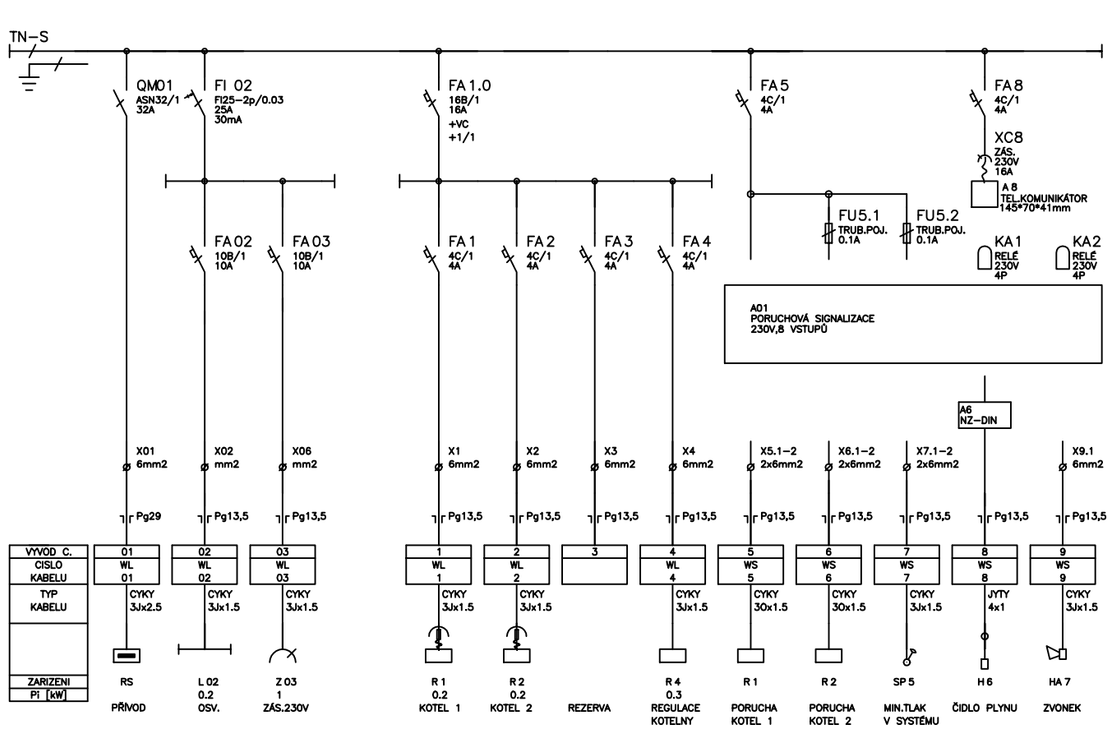

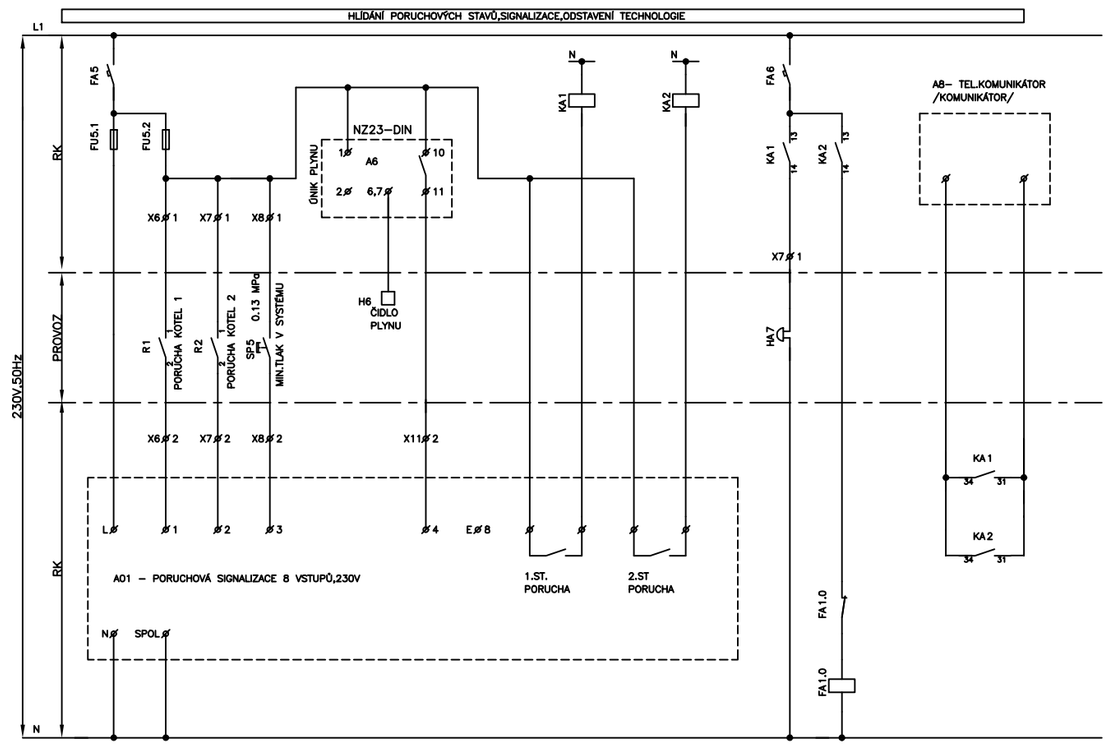

ROZVÁDĚČ RK

TYP PROVEDENI:	OCEP.ROZVODNICE NA POVRCH
KRYTÍ V UZAVR. STAVU:	IP 43
KRYTÍ V OTEVR. STAVU:	IP 20
ROZMERY:	600*600*200
DĚLENÍ:	–
NÁTĚR:	TYPOVÝ
OBSLUHA:	PRAC. POUCENÝMI
PŘÍVOD(Ý):	SHORA
VÝVODY:	NAHORU

Pi= 1,9kW VČ.ZÁSUVEK
Pp=Pi

KRESLENO PROGRAMEM : AutoCAD LT

KIP spol. s r.o. LITOMYŠL INŽENÝRSKÁ A PROJEKTOVÁ ČINNOST TOULOVCOVO NÁM. 156, 570 01 LITOMYŠL	VEDOUCÍ ZAKÁZKY : ING. JIŘÍ TMEJ	
	ZODP.PROJEKTANT : J.LOPOUR	
STUPEŇ : DOKUMENTACE PRO PROVEDENÍ STAVBY A VÝBĚR ZHOTOVITELE	VYPRACOVAL : J.LOPOUR	
INVESTOR : MĚSTO LITOMYŠL,BŘÍ ŠŤASTNÝCH 1000,57001 LITOMYŠL	MÍSTO : LITOMYŠL	
STAVBA : BYTOVÝ DŮM ZAHÁJSKÁ	PROFESE : 1D.1.4 – SILNOPROUDÁ ELEKTROTECHNIKA	
OBJEKT : 1D-SO 01 – BUDOVA	ZAKČ. : 2964-64	DATUM : 02/2016
VÝKRES : ROZVADĚČ RK	MĚŘÍTKO :	Č.VÝKR. : 1D.1.4-5