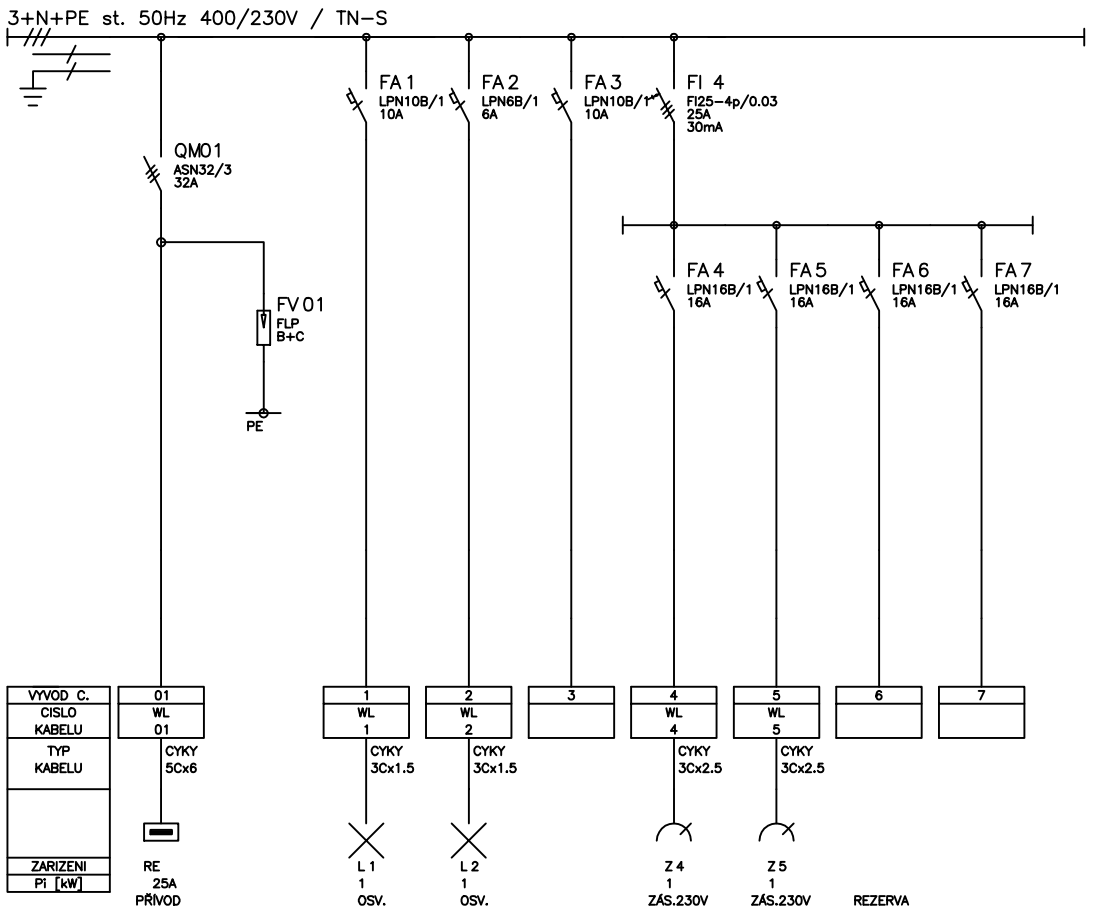

ROZVÁDĚČ RS01

TYP PROVEDENI:	PLASTOVÁ ROZVODNICE
KRYTI V UZAVR. STAVU:	IP 30
KRYTI V OTEVR. STAVU:	IP 20
ROZMERY:	36 MODULŮ
DELENI:	–
NATER:	TYPOVY
OBSLUHA:	PRAC. POUCENYMI
PRIVOD(Y):	SHORA
VYVODY:	NAHORU

Pp=4kW

Pp=Pi

KRESLENO PROGRAMEM : AutoCAD LT

KIP spol. s r.o. LITOMYŠL INŽENÝRSKÁ A PROJEKTOVÁ ČINNOST TOULOVCOVO NÁM. 156, 570 01 LITOMYŠL	VEDOUCÍ ZAKÁZKY : ING. JIŘÍ TMEJ ZODP.PROJEKTANT : J.LOPOUR	
STUPEŇ : DOKUMENTACE PRO PROVEDENÍ STAVBY A VÝBĚR ZHOTOVITELE	VYPRACOVAL : J.LOPOUR	
INVESTOR : MĚSTO LITOMYŠL,BŘÍ ŠTASTNÝCH 1000,57001 LITOMYŠL	MÍSTO : LITOMYŠL	
STAVBA : BYTOVÝ DŮM ZAHÁJSKÁ	PROFESE : 1D.1.4 – SILNOPROUDÁ ELEKTROTECHNIKA	
OBJEKT : 1D-SO 01 – BUDOVA	ZAK.Č. : 2964-64	DATUM : 02/2016
VÝKRES : ROZVADĚČ RS01	MĚŘÍTKO :	Č.VÝKR. : 1D.1.4-6