ZÁBRADLÍ 1 1:10
NA OPĚRNÉ ZDI - DL. 14,8 m

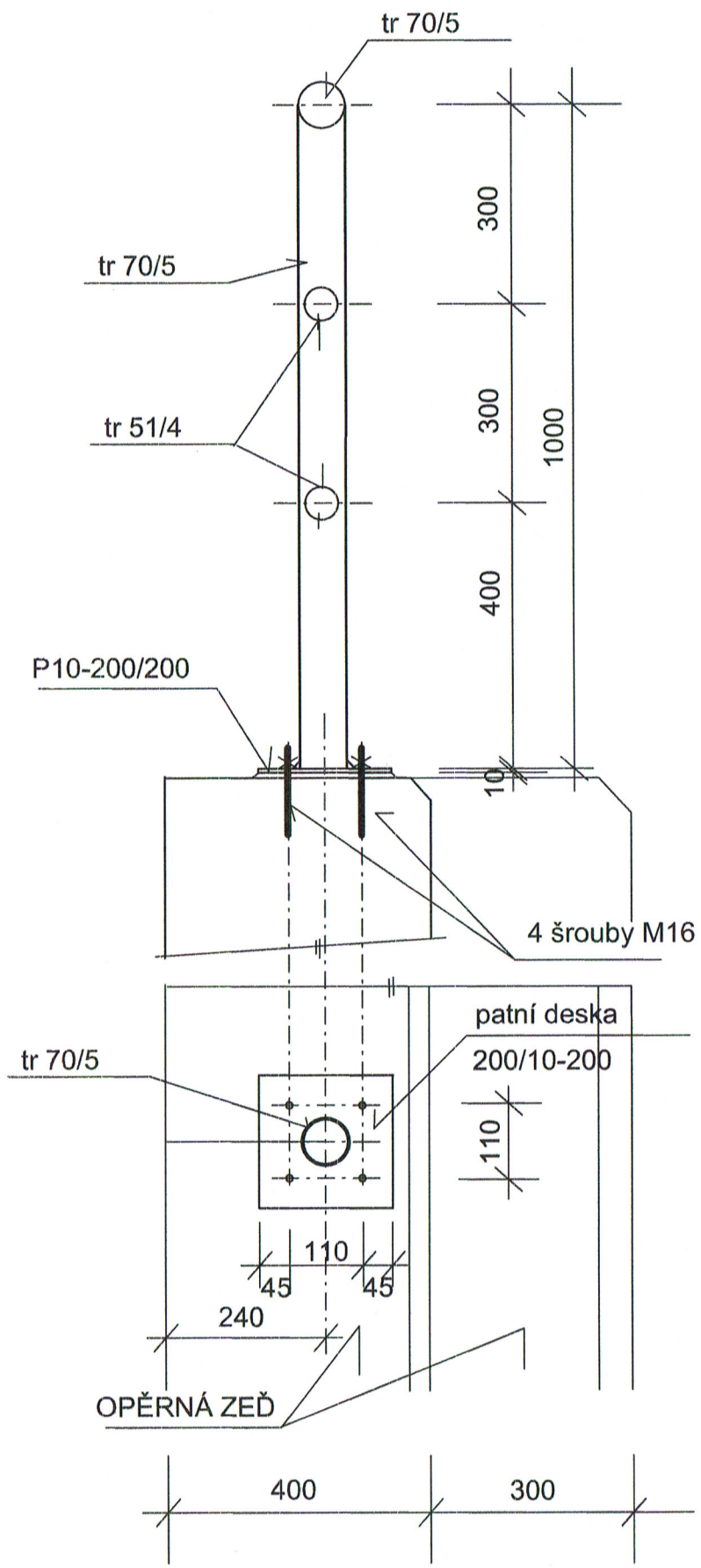

ZÁBRADLÍ 2 1:10
NA PALISÁDÁCH - DL. 8,0 m

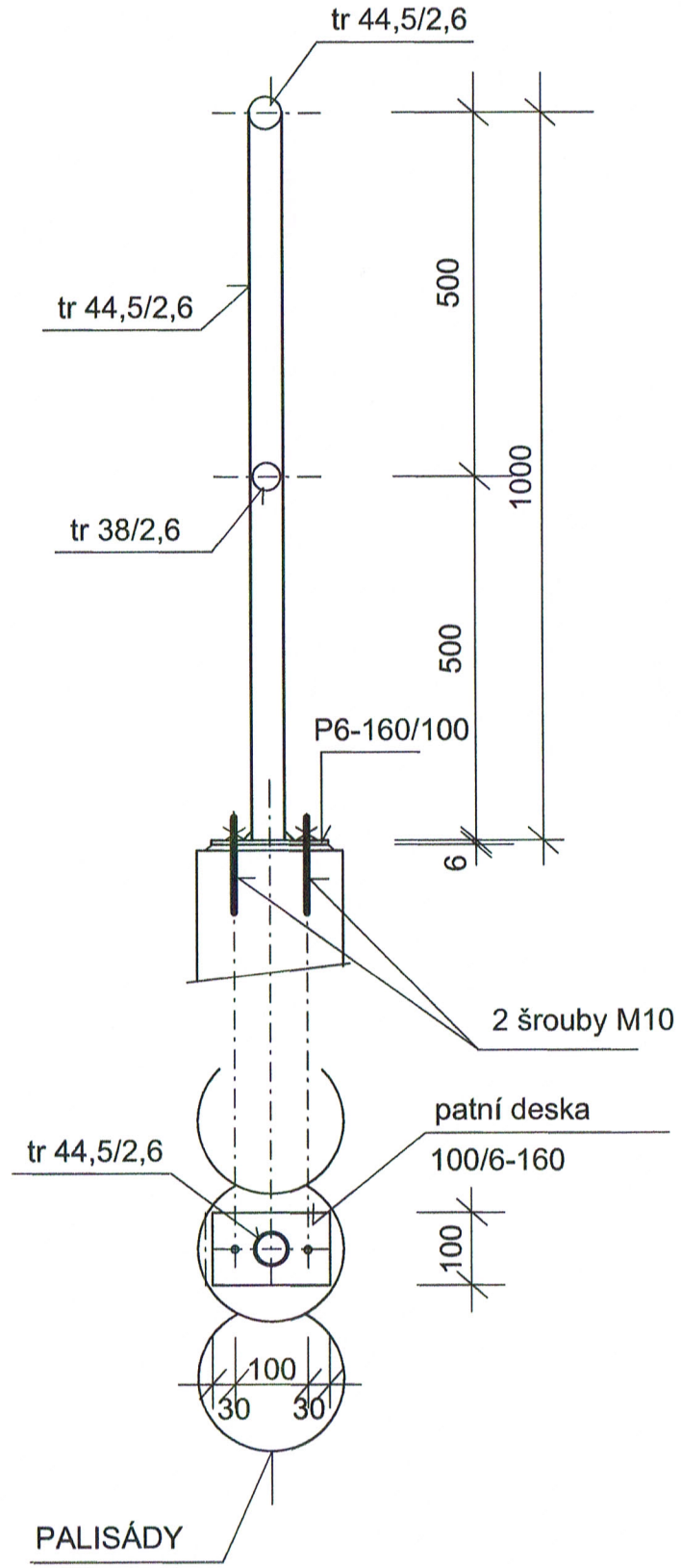

VÁHA:

tr 70/5 - dl. 22,0 m -		176,5 kg
tr 51/4 - dl. 30,0 m -		139,2 kg
tr 44,5/2,6 - dl. 12,0 m -		32,5 kg
tr 38/2,6 - dl. 8,0 m -		18,5 kg
patní desky	-	25,0 kg
šrouby,matky,podložky	-	25,0 kg
CELKEM + 5%	-	440,- kg

OCELOVÉ TRUBKY BEZEŠVÉ
ČSN 42 5715

KIP spol. s r.o. LITOMYŠL INŽENÝRSKÁ A PROJEKTOVÁ ČINNOST TOULOVCOVO NAM. 156, 570 01 LITOMYŠL		VEDOUCÍ ZAKÁZKY: ING. JIŘÍ TMEJ ZODP. PROJEKTANT: ING.PETR ABSOLON	
VYPRACOVAL: ING. MIROSLAV FILIP	MÍSTO STAVBY: LITOMYŠL		DATUM: 02/2016
STUPEŇ: DOKUMENTACE PRO PROVEDENÍ STAVBY A VÝBĚR ZHOTOVITELE			ZAK. Č.: 2964-64
INVESTOR: MĚSTO LITOMYŠL			Č.PARÉ
STAVBA: BYTOVÝ DŮM ZAHÁJSKÁ SO 06 - ZPEVNĚNÉ PLOCHY			
VÝKRES: DETAILY ZÁBRADLÍ	MĚŘÍTKO: 1 : 10	PROFESE: DOPRAVA	Č.VÝKR.: 6D - 5