VÝKRES TVARU OPĚRNÉ STĚNY

M 1:50

ČELNÍ POHLED

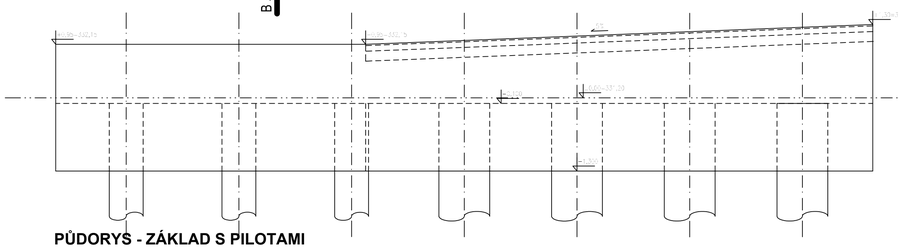

ŘEZ A-A

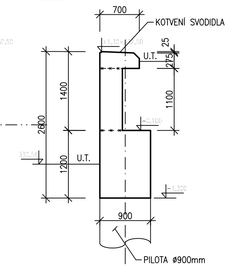

PŮDORYS - ZÁKLAD S PILOTAMI

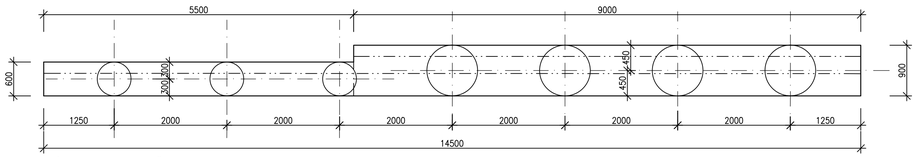

ŘEZ B-B

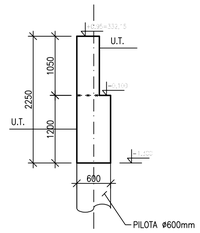

PŮDORYS - STĚNA

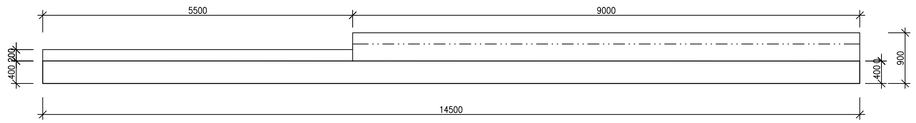

DETAIL HLAVY STĚNY

M 1:25

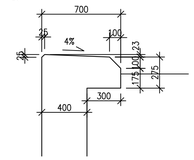

PŮDORYS - HLAVA STĚNY

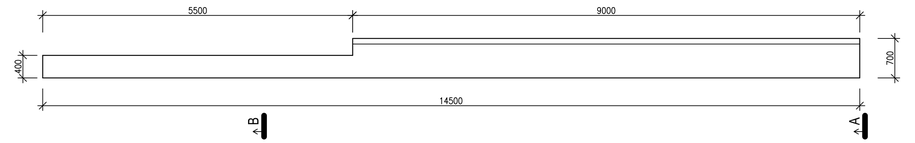

SCHEMA VÝZTUŽE OPĚRNÉ STĚNY

M 1:50

PŘEDNÍ VÝZTUŽ

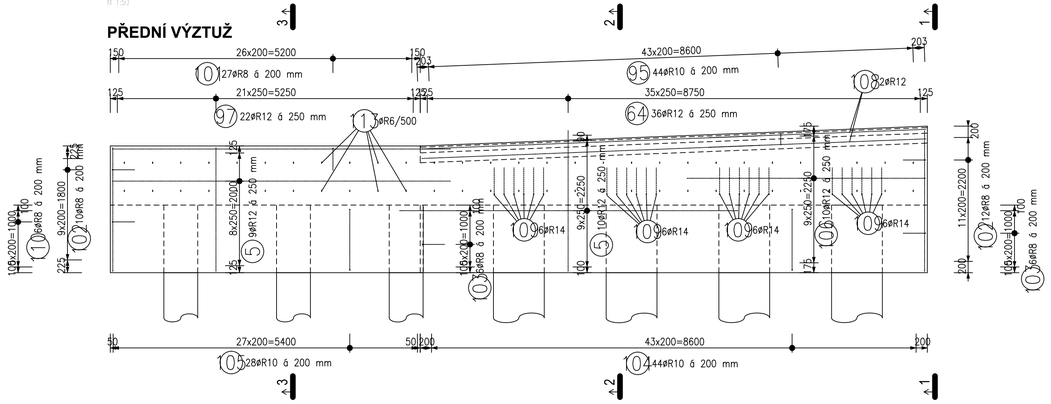

ZADNÍ VÝZTUŽ

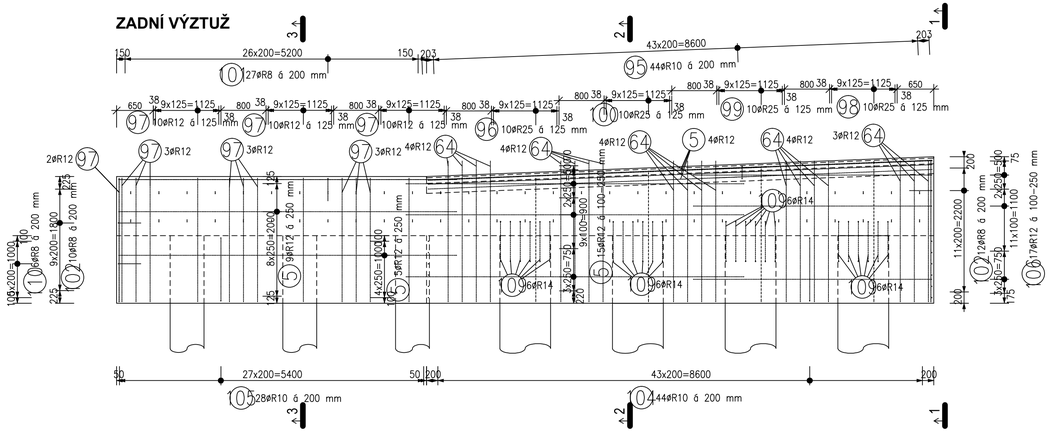

ŘEZY ŽB OPĚRNOU STĚNOU

M 1:25

ŘEZ 1-1

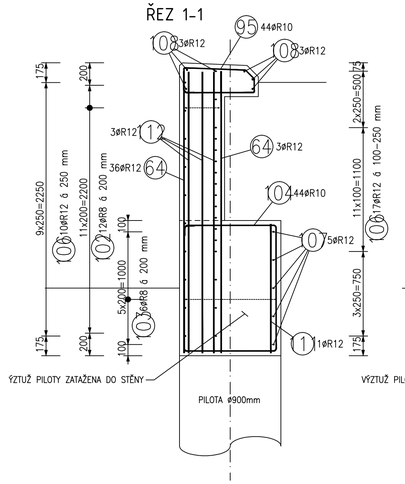

ŘEZ 2-2

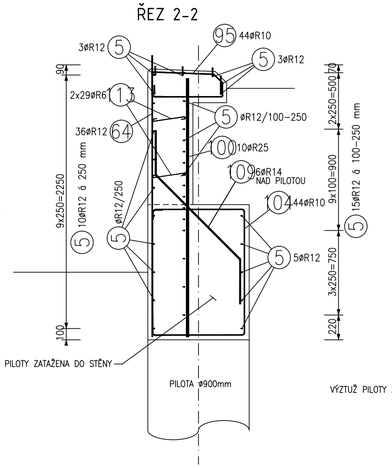

ŘEZ 3-3

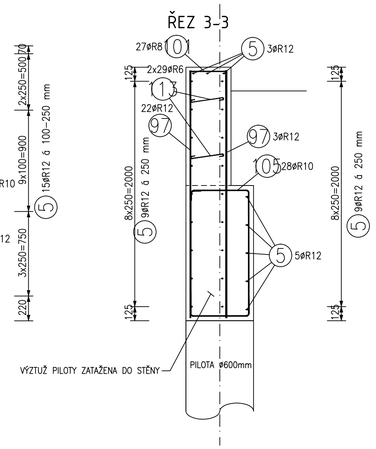

TABULKA VÝZTUŽE

Č. pol.	D [mm]	Délka [m]	Počet ks.	Délka 10 505					
				R6	R8	R10	R12	R14	R25
5	R12	6.000	62				372.000		
64	R12	2.500	55				137.500		
95	R10	1.775	44			78.100			
96	R25	2.195	10						21.950
97	R12	2.195	64				140.480		
98	R25	2.495	10						24.950
99	R25	2.395	10						23.950
100	R25	2.295	10						22.950
101	R8	1.130	27		30.510				
102	R8	1.105	22		24.310				
103	R8	1.610	12		19.320				
104	R10	4.050	44			178.200			
105	R10	3.450	28			96.600			
106	R12	4.230	27				114.210		
107	R12	3.830	5				19.150		
108	R12	3.850	6				23.100		
109	R14	1.865	24					44.760	
110	R8	1.320	6		7.920				
111	R12	1.145	3				3.435		
112	R12	2.495	3				7.485		
113	R6	0.375	58	21.750					
Celková délka				21.750	82.060	352.900	817.360	44.760	93.800
Specifická hmotnost				0.222	0.395	0.617	0.888	1.208	3.853
Hmotnost [kg]				4.829	32.414	217.739	725.816	54.070	361.411
Hmotnost celkem				1396.279					

POZNÁMKY

- VÝZTUŽ UPRAVIT DÉLKOVĚ PODLE SKUTEČNOSTI NA STAVBĚ
- ÚPLNOST VÝZTUŽE VŽDY PŘED PROVÁDĚNÍM ZKONTROLOVAT STAVBOU
- PŘI NEJASNOSTECH KONTAKTOVAT PROJEKTANTA
- VEŠKERÉ ROZMĚRY BEDNĚNÍ A VÝZTUŽE PŘEMĚŘIT NA STAVBĚ
- UVEDENÉ DÉLKY JSOU VZTAŽENÉ K POVRCHU PRUTU
- CELKOVÉ DÉLKY VLOŽEK JSOU STŘIŽNÉ DÉLKY
- MIN KRYTÍ VÝZTUŽE V OPĚRNÉ STĚNĚ JE 35mm
- VÝZTUŽ PILOT P2 a P3 ZATÁHNOU DO ZÁKLADU OPĚRNÉ STĚNY
- KOTVENÍ SVODIDEL DO HLAVY OPĚRNÉ STĚNY VIZ PROFESE DOPRAVA

MONOLITICKÉ KONSTRUKCE:

BETON C 30/37 - XC4, XF1
VÝZTUŽ B 500B, elektroda EB 127
(ŽB opěrná stěna)

POZNÁMKY

PROJEKTOVÁ DOKUMENTACE ZPRACOVÁNA PRO PROVÁDĚNÍ STAVBY.
NENAHRAZUJE VÝROBNÍ DOKUMENTACI .
VÝROBNÍ DOKUMENTACI ZPRACUJE DODAVATEL STAVBY.

0,000 = 331,20 m n. m. Bpv

KIP spol. s r.o. LITOMYŠL INŽENÝRSKÁ A PROJEKTOVÁ ČINNOST TOULOVCOVO NÁM. 156, 570 01 LITOMYŠL		VEDOUCÍ ZAKÁZKY: ING. JIŘÍ TMEJ ZODP. PROJEKTANT: ING. JAN JIŘÍČEK	
VYPRACOVAL: ING.JAN JIŘÍČEK	MĚSTO STAVBY: LITOMYŠL		DATUM: 02/2016
STUPEŇ: DOKUMENTACE PRO PROVEDENÍ STAVBY A VÝBĚR ZHOTOVITELE			ZAK. Č.: 2964-64
INVESTOR: MĚSTO LITOMYŠL, BŘÍ ŠŤASTNÝCH 1000, 570 01 LITOMYŠL			Č. PARE
STAVBA: **BYTOVÝ DŮM ZAHÁJSKÁ**			
OBJEKT: SO 01 - BUDOVA			
VÝKRES: ŽB OPĚRNÁ STĚNA - TVAR A SCHEMA VÝZTUŽE	MEŘÍTKO: 1:50,25	PROFESE: STATICKÉ ŘEŠENÍ	Č. VÝKR.: 1D.1.2.2.3.